Szerelési utasítás – RJFH-250 fészekhinta

Gyártó: POLYDUCT ZRT
Nádudvar
Kabai út 62.
4181

Fészekhinta fő egységei:

- Felületkezelt állványzat
- Fészekhinta ülőke szett-120

Felületkezelt állvány

Fészekhinta ülőke szett-120

<u>Szereléshez mellékelt tartozékok:</u>

Megnevezés	Méret	Mennyiség
Horganyzott süllyesztettfejű belső kulcsnyílású csavar	M8 X 30	16
Horganyzott lapos alátét	M8	16
Horganyzott önzáró anya	M8	16
Horganyzott hatlapfejű anya	M10	16
Horganyzott lapos alátét	M10	16

A napsugárzással szembeni követelmény:

- Kérjük, vegye figyelembe a játékok telepítésénél, hogy a napsugárzás hatására bekövetkező felmelegedést kerülni kell. Ez különösen az alumíniumbetétes gumiborítású ülőke és galvanizált acéllánc felületére érvényes. Törekedjünk arra, hogy a játék egy élő fa közelében, megfelelő tájolással kerüljön telepítésre.

Telepítés:

Fészekhinta alapozás:

- Az összeszerelt játszóeszköz talppontjait, azaz a felületkezelt állványzat talpait az ütéscsillapító talaj alatt 400 mm mélyen kell elhelyezni az előre gyártott alapbeton testek felületén úgy, hogy a talppontok egy vízszintes síkon helyezkedjenek el;

- Az alapbeton testek a POLYDUCT ZRT. által előre gyártott beton testek. Az alapbeton testeket erősen tömörített ágyazatra (ágyazat 15 cm vastag erősen tömörített kavicságy) kell helyezni a későbbi süllyedés elkerülése végett;
  Az oszlopok munkagödörbe helyezésének előfeltétele a talajvízmentes munkatér, továbbá alsó ágyazat illetve a alapbeton testekre visszatöltött réteg relatív tömörsége ~90%-nak kell lennie;

- Az alapbeton testek egymáshoz viszonyított helyzetét lásd a melléklet rajzokon;

- A tartóoszlopok talpait darabonként 4 db M10 anyával és M10 lapos alátéttel kell lerögzíteni az alapbeton testekhez;

- Az alapcsavarok feje 5-8 mm-nél jobban nem lóghat túl az alapbeton test síkjától;

- Betontestek mérete:

Hossz:	600 mm
Szélesség:	350 mm
Magasság:	150 mm
Betonminőség:	C16 erősen tömörített

Fészekhinta:
Az esési magasság 60°-os kilengés esetén: 1490 mm

- A Fészekhinta szett-120 ülőke magassága, azaz a beülőhely magassága az ütéscsillapító talaj „0” szintjétől 550 mm-re helyezkedik el.

Biztonsági terület, ütéscsillapító talaj:

Legkisebb térigény és biztonsági távolságok követelményei

- Legkisebb térigény a Fészekhinta játszóeszköz esetén:

  2500 X 8000 mm (mellékelt rajz szerint)

- Szabadesés magasságnak megfelelő ütéscsillapító talajt kell kiépíteni

- Ütéscsillapító talaj: homok, kavics, fakéregzúzalék, szintetikus ütésgátló aljzat. Homok, kavics és fakéregzúzalék réteg vastagsága legalább 400 mm szemcseméretе az MSZ EN 1176 szabvány szerint kell legyen. Gumilap vastagsága: a legmagasabb esési magasságához tartozó gumilap vastagság a gumilap MSZ EN 1176 szabvány szerinti tanúsítványból határozható meg a gumilap kritikus esésmagassága, melynek mindig nagyobbnak vagy egyenlőnek kell lennie a szabadesés magasságnál.

Kérjük, ne felejtse el üzembe helyezés előtt ellenőrizni, hogy minden szerelési tartozékot felhasznált-e, illetve a 7/2012. (IV.18.) NGM 3.§ rendelet alapján egy kijelölt ellenőrző szervvel is ellenőriztetni kell a telepített játszótéri eszközt. Ha a felállítási helyen a külső feltételek változhatnak, mint pl. süppedő talaj vagy fagyott talaj, a telepítésnél azt vegye figyelembe. A játék vagy a szerkezeti elemek változtatásait, melyek befolyással vannak a **JÁTÉK BIZTONSÁGÁRA, CSAK A GYÁRTÓ ENGEDÉLYÉVEL TEGYE MEG.**

Telepítési szint (méretek m-ben)

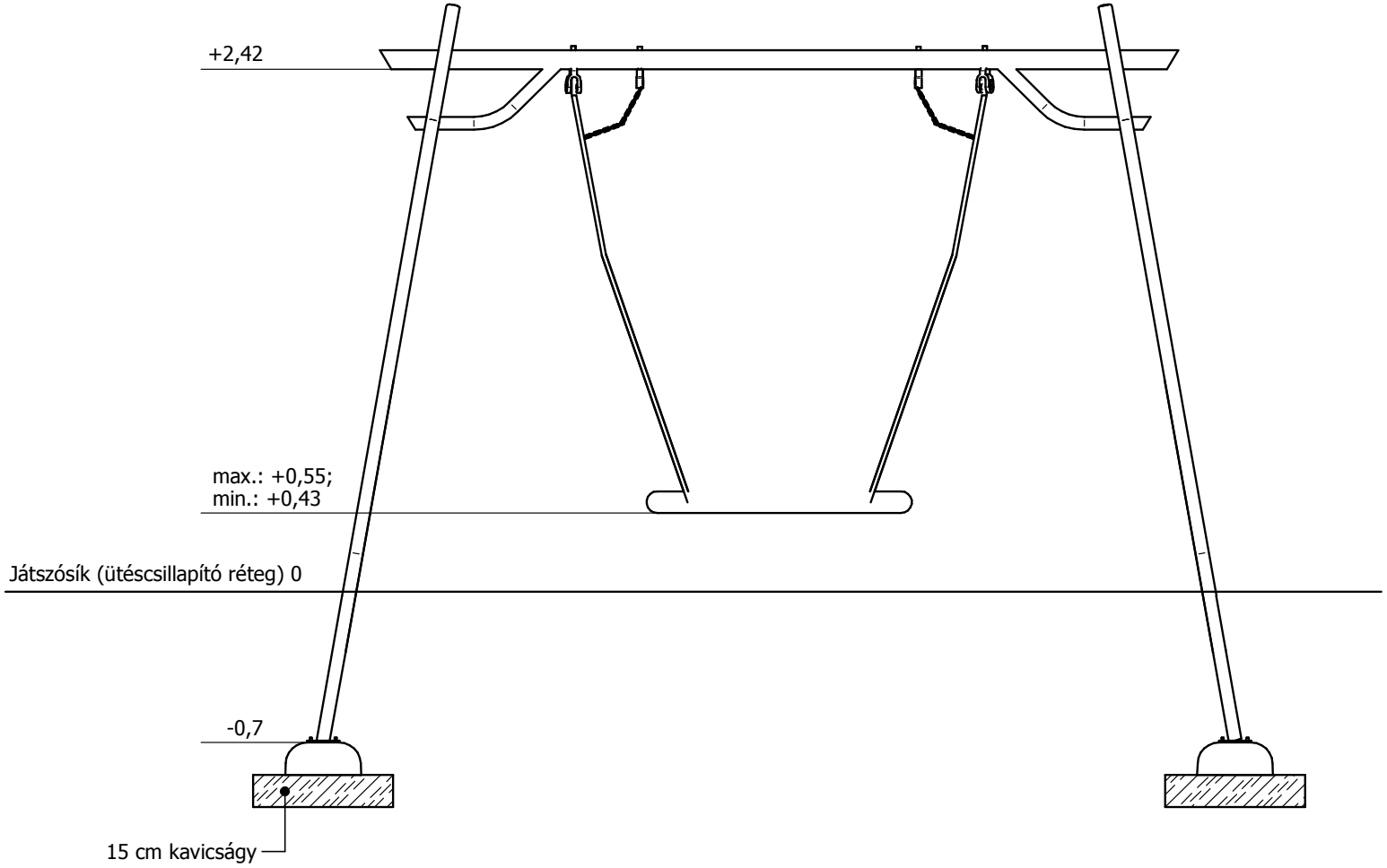

Biztonsági terület (méretek mm-ben)

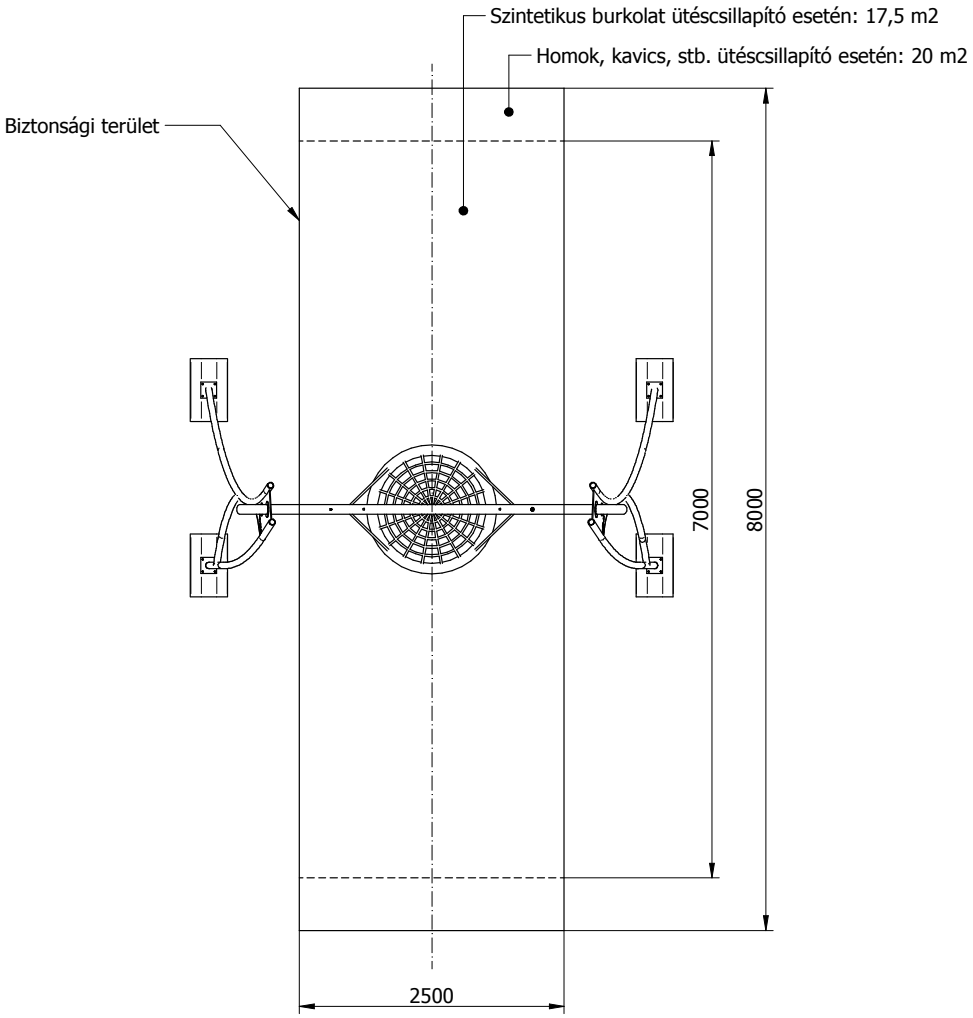

Betontest ágyazatának kialakítása (méretek mm-ben)

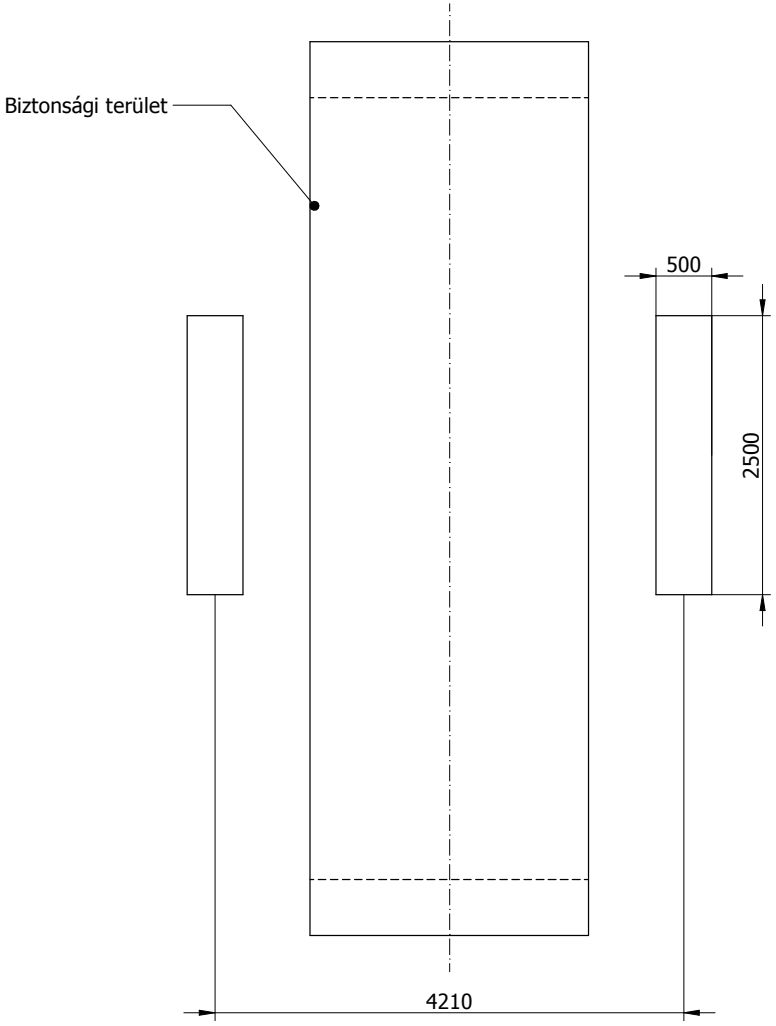

Betontest elhelyezés (méretek mm-ben)

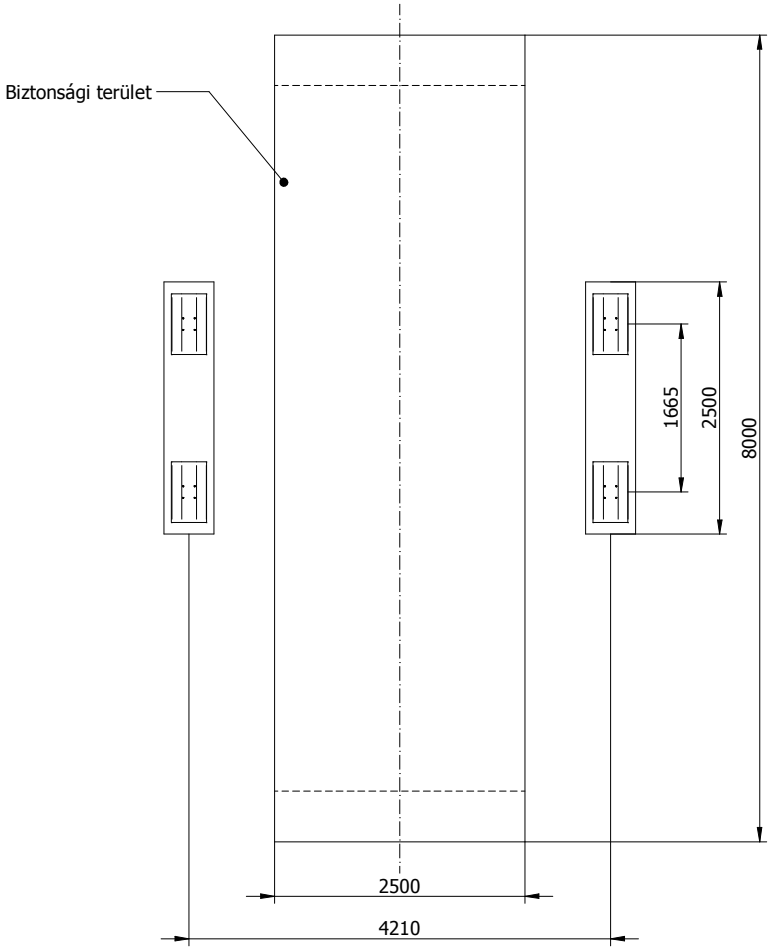

Fészekhinta szerelési útmutató

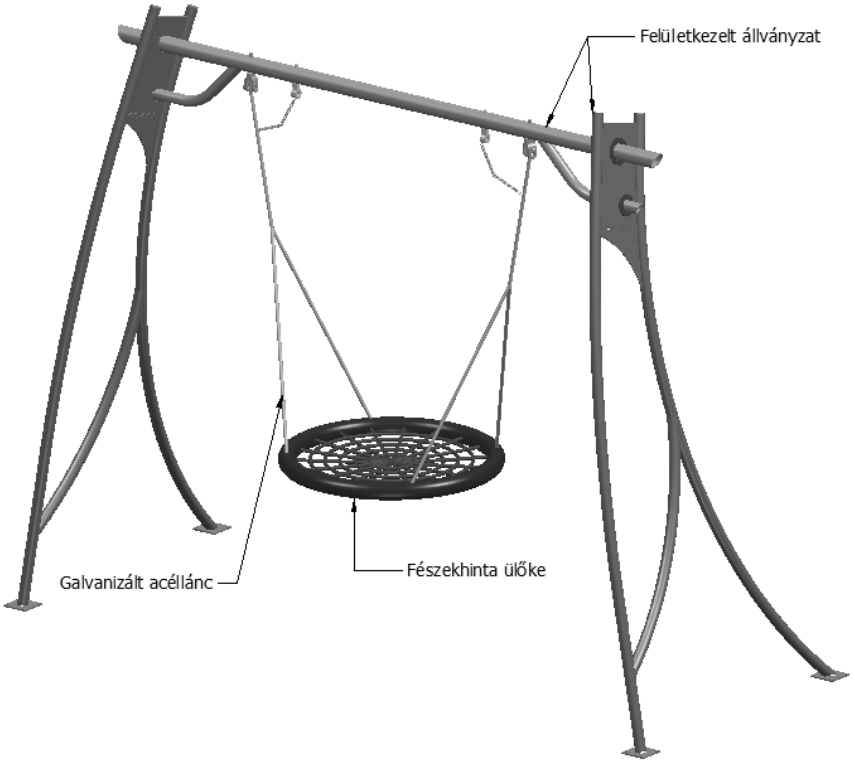

<u>Ajánlott szerelési sorrend:</u>

1. Alapbeton testek munkagödör elkészítése a leírásban szereplő rétegrend és méret szerint, majd a betontestek behelyezése az ágyazatokba;

2. Előre gyártott alapbeton testek munkagödörbe való elhelyezése

3. A Fészekhinta felületkezelt állványzatának összeállítása;

4. Előre gyártott alapbeton testek tartószerkezethez való rögzítése;

5. A fészekhinta ülőke szett-120 rögzítése az állványzathoz

6. A felállított játszóeszköz ellenőrzése (csavarok, szerelvények, betontestek stb);

7. Munkagödör földvisszatöltése és tömörítése;

8. Ütéscsillapító felület elkészítése;

9. Kijelölt ellenőrző szerv által elvégzendő ellenőrzés (használatba vételi engedély kiadása);

Amíg a 9 pont nem teljesül addig a játszóeszköz használatát meg kell akadályozni, pl. őrzéssel, körbekerítéssel, vagy más módon!

Felületkezelt állványzat összeállítása

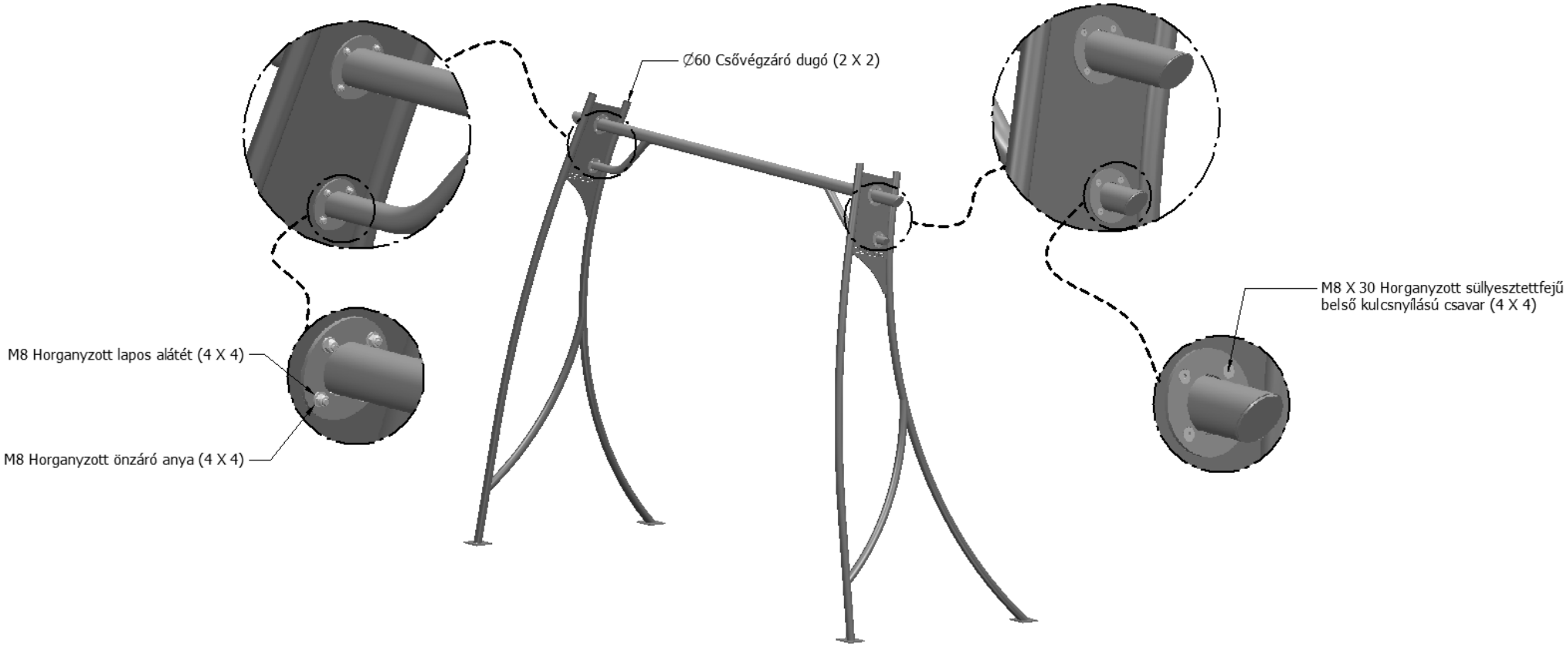

Fészekhinta ülőke szett – 120 rögzítése az állványzathoz

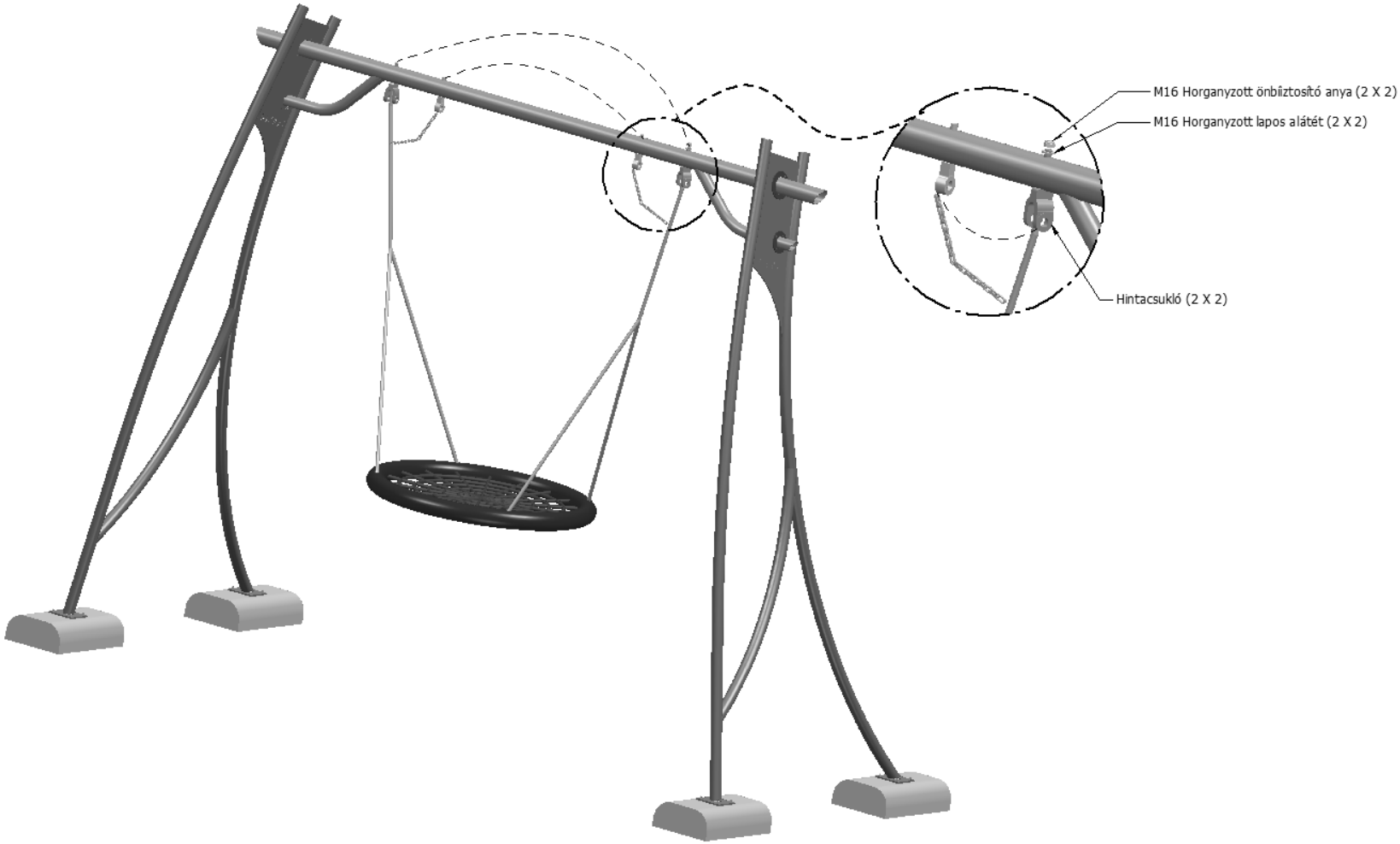

Előre gyártott alapbeton testek tartószerkezethez való rögzítése

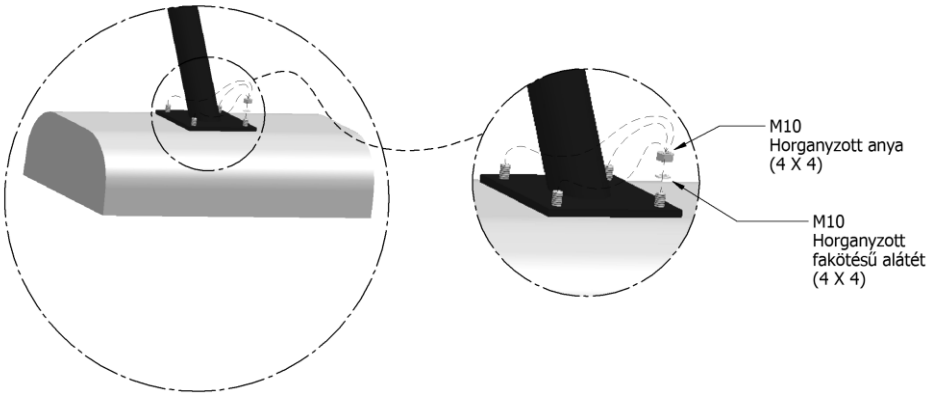

Ellenőrzés és Karbantartási utasítás

Az ellenőrzést és karbantartás az MSZ EN 1176-7 szabvány szerint kell dokumentálni, elvégezni.
Minden játékot alapos ellenőrzés és karbantartás alá kell vetni. Ez különösen azokra a játékokra érvényes, melyek a szabadban kerültek felállításra és külön azokra a játékokra, melyek részben vagy egészében oldható kötéssel épültek. A funkcionális követelmények és a játékbiztonság csak alapos ellenőrzéssel és karbantartással érhető el. A termékekre vonatkozó szavatosság csak akkor adható meg, ha a termékek alapos ellenőrzése dokumentáltan megoldott.

Ellenőrzéssel és karbantartással hozzáértő személyt vagy egy kijelölt ellenőrző szervet kell megbízni!

Heti vizuális ellenőrzés:

Ezen a vizsgálaton a látható károkat és az egyes elemek sérüléseit kell meghatározni.

Az ütéscsillapító talajszint ellenőrzés (a min. határ minden tartóoszlopon megtalálható kérjük, ne felejtse figyelni);

Játszóeszközök állapotának vizsgálata (megsérült-e, történt –e alakváltozás, törés);

Az erős igénybevételnek illetve vandalizmusnak kitett helyeken az ellenőrzést naponta el kell végezni.

A rendkívüli károk, és törések által előidézett balesetveszélyes helyzeteket azonnali intézkedéssel kell megszüntetni. Ennek elsődleges módja a balesetveszélyes játszótéri eszközök használatának megakadályozása a hibák kijavításáig, vagy eszköz elbontásáig.

Havi operatív ellenőrzés:

Részletes ellenőrzés szerinti rendszeres, szemrevételezéses ellenőrzés a játszótéri eszközök működésének és stabilitásának felülvizsgálatára.

Ellenőrzés:

Betonalap-testek helyzete:	Felszínre kerülő betonalap testek felszínre kerülésének ellenőrzése;
Fémelemek:	megsérült-e valamelyik nincs károsítás; kopás Stabilitása, szilárdsága romlott-e;
Műanyag elemek:	megsérült-e valamelyik nincs károsítás; Stabilitása, szilárdsága romlott-e,
Felületkezelés:	megsérült-e;
Kötőelemek:	a csavarok szilárdan meg vannak húzva a kötőelemek funkcionálisan biztonságosak, sérülésmentesek, nem korrodálódtak.
Ütéscsillapító talajszint ellenőrzés:	ütéscsillapító talajszint ellenőrzés (a min. határ minden tartóoszlopon megtalálható kérjük, ne felejtse figyelni)

Éves főellenőrzés:

A főellenőrzés során vizsgálni kell az időjárás, okozta hatásokat, korhadás , korrózió meglétét, a berendezések esetleges alakváltozásait, továbbá a végrehajtott javítások vagy a pótlólagosan beépített alkatrészek következtében létrejött biztonságot. Az éves ellenőrzést téli időszak után kell elvégezni maximum 12 havonta.

Részletes vizsgálat a havi ellenőrzés alapján.

Továbbá:

Az betonalap testek felszínre kerülésének és rögzítésének ellenőrzése;

Fémfelületek alapos ellenőrzése (korrodálódás, felületkezelés állapota)

Kiemelt figyelem:

Fém felületek felújítása, korrodált csomóponti elemek cseréje.

A talajjal szembeni követelmények:

A követelmények a biztonsági terület, ütéscsillapító talaj leírásnál megadottakkal megegyeznek.

A játékok építésénél valamint a javítási és karbantartási munkálatoknál a gyerekekre leselkedő veszélyeket kiemelten kell kezelni. Kiemelt veszélyt jelentenek a hiányos és sérült elemekkel rendelkező játékok. Ha a felállítási helyen a külső feltételek változhatnak, mint pl. süppedő talaj vagy fagyott talaj, a telepítésnél azt vegye figyelembe

A játékok használatát a teljes szerelési területen az ellenőrzési ideje alatt, illetve ha bármilyen veszélyesnek minősülő elváltozás tapasztalható az ellenőrzés során akkor a játszóeszköz használatát meg kell akadályozni pl. őrzéssel, körbekerítéssel, vagy más módon!

Kérjük, ne felejtse el üzembe helyezés előtt ellenőrizni, hogy minden szerelési tartozékot felhasznált-e, illetve a 7/2012. (IV.18.) NGM 3.§ rendelet alapján egy kijelölt ellenőrző szervvel is ellenőriztetni kell a telepített játszótéri eszközt. A játék vagy a szerkezeti elemek változtatásait, melyek befolyással vannak a **JÁTÉK BIZTONSÁGÁRA, CSAK A GYÁRTÓ ENGEDÉLYÉVEL TEGYE MEG.** Javasoljuk, hogy minden ellenőrzés és karbantartás során vezessen egy jegyzőkönyvet, így meg tud felelni a 7/2012. (IV.18.) NGM rendelet követelményeinek.

Ellenőrzési és karbantartási jegyzőkönyv

POLYDUCT
Műanyagipari Zártkörűen Működő Részvénytársaság

Dátum	Felelős személy	Játékeszköz	Vizsgálat		Megállapítás	Hiba megszüntetve		
			Megfelelő	Hiba		Hogyan	Dátum	Aláírás