Játszótéri eszközök a mi gyerekeinknek.

POLYGO

www.jatszoterieszkozok.com

**Cégünk a játszótéri eszközök fejlesztése közben kiemelt figyelmet fordít arra, hogy a gyerekek számára olyan játszótereket alakítson ki, amelyek egyben biztonságosak, esztétikusak, és ami szintén nagyon fontos, nagy örömöt okoznak a jövő generációjának.**

A játszótéri eszközök gyártása során több szempontot kell figyelembe vennünk, hiszen egyrészt meg kell felelni a gyermekek igényeinek, tehát szépnek és használhatónak kell lennie, ám ugyanolyan nagy fontossággal bír az a tényező, hogy a gyermekek a legnagyobb biztonságban legyenek a játszótéri eszközök használata közben.

A játszótéri eszközök biztonságával foglalkozó rendelet szerint egészen pontosan szabályozva van a gyártás, a forgalomba hozatal, a használatba vétel, valamint mindezek után az üzemeltetés, a folyamatos időszakos ellenőrzés, és a karbantartás is.

Kizárólag olyan játszótéri eszközök lehetnek használatban, melyek a rendeletnek megfelelnek, hiszen a gyermekek testi épsége múlik azon, hogy valóban balesetveszély mentesek egy játszótéren a játszótéri eszközök.

## A GYERMEK VÉDELME

**A szülők majdnem mindegyike tisztában van azzal a ténnyel, hogy tökéletesen balesetmentes környezetet lehetetlen teremteni egy kisgyermek számára, hiszen legyenek a szülők bármilyen körültekintőek, a gyermek mindenáron megtalálja a módját a kisebb-nagyobb sérülések megszerzésére.**

Ezekre a tapasztalatokra szüksége is van, hiszen ezáltal alakul ki benne az ösztönös védekező képesség a későbbiekre vonatkozóan.

Éppen ezért, a játszótéri eszközök gyártása és fejlesztése során a mi feladatunk olyan játszótéri eszközök kifejlesztése, melyek megadják a gyermek számára a kellő tapasztalatot a fizikai környezettel szemben, ellenben mindezt oly módon, hogy ne érje őt veszélyes sérülés.

Pontosan ezért biztonságosak az általunk gyártott és forgalmazott játszótéri eszközök, mert ez az elsődleges szabályunk magunkkal szemben, hogy úgy nyújtsunk megfelelő biztonságot, hogy közben ne fosszuk meg a gyermeket a megtapasztalás élményétől.

## A GYERMEK FIGYELME

**Játszótéri eszközök gyártása során elsődleges szempont a biztonság és a jó használhatóság, ám a megfelelő színösszeállítás legalább olyan fontos.**

Egy gyermek sokkal szívesebben játszik egy harmonikus színösszeállítással ellátott játszótéren, mint egy olyan helyen, ahol fakók és kopottak a játékok, még akkor is, ha működés tekintetében nincs különbözőség.

Ezek a gondolatok alkották az alapját annak, hogy az általunk gyártott és forgalmazott játszótéri eszközök egytől egyig UV védelemmel, illetve UV szűrő felülettel vannak ellátva, ebből adódóan a látvány hosszú időn keresztül olyan lesz, mintha a játszótéri eszközök vadonatújak lennének.

Minden tekintetben a legjobb minőséget kínáljuk, ami játszótéri eszközök révén lehetséges, hogy teljes megelégedésére szolgáljunk ifjú felhasználóinknak és szüleiknek egyaránt.

# ÁLTALÁNOS INFORMÁCIÓK

## FELHASZNÁLT ANYAGOK

Társaságunk által gyártott és forgalmazott termékek előállítása során nagy hangsúlyt fektetünk a felhasznált alapanyagok megválasztására. Kizárólag kiváló minőségű anyagok kerülnek beépítésre a biztonság, tartósság, egészségvédelem érdekében.

Műanyag alkatrészek UV sugárzásnak kivallóan ellenálló anyagában színezett polietilén alapanyagból készülnek, mely garantálja a hosszú színtartósságot, valamint a nagyobb igénybevétel esetén történő koptatások hatására is megőrzi színét, szemben az egyéb nem anyagában színezet műanyagtermékekhez képest. A rotációs öntési technológiával készített műanyag termékeink (csúszdák, fedelek stb.) megfelelnek a legszigorúbb alapanyag vizsgálati követelményeknek (CPSIA), mely kizárja az egészségre káros adalékok felhasználást.

Fém-alkatrészek készítésekor kizárólag jó minőségű alapanyag kerül felhasználásra, mely felületkezelése tűzihorganyzással és dupla porfestéssel történik a hosszú élettartam és alacsony karbantartási költség biztosítása érdekében.

## ALAPOZÁSI RENDSZER

A játszótéri eszközeink többféleképpen rögzíthetőek.

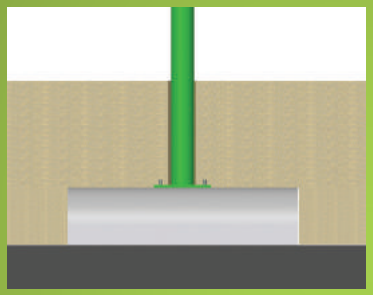

I. rögzítés előregyártott 600x350x150mm alapbetontesthez (alapbetontest a játszósík alatt 700mm-re helyezkedik el). Rögzítést követően az eszközt az MSZ EN 1176 és MSZ EN 1177-es szabványnak megfelelően ütéscsillapító felülettel kell ellátni.

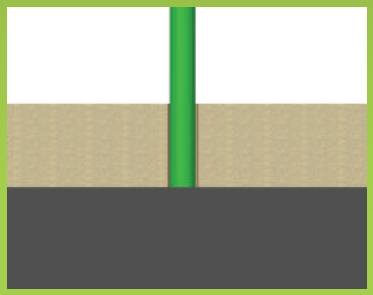

II. rögzítés helyszínen öntött betonozással (az öntött beton felső része az játszósík alatt legalább 400mm-re helyezkedik el). Rögzítést követően az eszközt az MSZ EN 1176 és MSZ EN 1177-es szabványnak megfelelően ütéscsillapító felülettel kell ellátni.

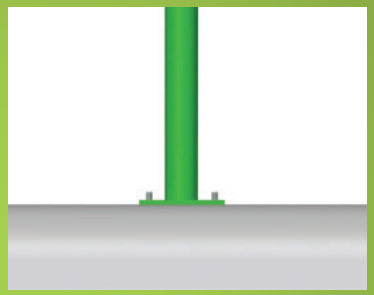

III. rögzítés betonfelülethez speciális nagy szilárdságú betondűbel segítségével. Rögzítést követően az eszközt az MSZ EN 1176 és MSZ EN 1177-es szabványnak megfelelően ütéscsillapító felülettel kell ellátni.

## ÜTÉSCSILLAPÍTÓ FELÜLET

A játszótéri eszközöknél használható ütéscsillapító anyagok tulajdonságait, vastagságukat az MSZ EN 1176 és az MSZ EN 1177-es szabvány szabályozza.

| Anyag | Méret | A legkisebb rétegvas-tagság | Kritikus esésmagasság |
|---|---|---|---|
| | mm | Mm | Mm |
| Gyep/felső talaj | | | ≤ 1000 |
| Fakéregzúzalék | szemcsenagyság 20-80 | 200 | ≤ 2000 |
| | | 300 | ≤ 3000 |
| Faapríték | szemcsenagyság 5-30 | 200 | ≤ 2000 |
| | | 300 | ≤ 3000 |
| Homok | szemcsenagyság 0,2-2 | 200 | ≤ 2000 |
| | | 300 | ≤ 3000 |
| Kavics | szemcsenagyság 2-8 | 200 | ≤ 2000 |
| | | 300 | ≤ 3000 |
| Egyéb anyagok és rétegvastagságok (pl. gumilap) | HIC szerint | | A vizsgált kritikus esésmagasság |
| Laza szerkezetű talaj esetén a legkisebb rétegvastagságot 100mm-el kell kiegészíteni az esetleges kiszóródás miatt. | | | |

## SZERELÉSI, KARBANTARTÁSI UTASÍTÁS

Minden POLYDUCT ZRT. által gyártott és forgalmazott terméket vásárláskor ellátunk egy szerelési, karbantartási utasítással, mely a játszótéri eszközök megfelelő, biztonságos telepítésének, valamint az első használatbavételt követő karbantartások, ellenőrzések (heti, havi és éves) elvégzéséhez nyújt segítséget. Az eszközök szerelését csak szakképzett szakember végezheti, majd a szerelést követően az eszközt arra kijelölt szervezettel felül kell vizsgáltatni. **Az esetleges hibás szerelés balesethez és a garancia elvesztéséhez vezethet!**

## MINŐSÉGBIZTOSÍTÁSI ÉS KÖRNYEZETVÉDELMI RENDSZEREK

A POLYDUCT ZRT. ISO 9001:2008 minőségirányítási, valamint MSZ EN ISO 14001:2004 környezetirányítási rendszerrel és az egyedi terméknyilvántartást is biztosító vállalatirányítási rendszerrel szavatolja termékeinek és berendezéseinek megfelelőségét.

ESPRIT
ESPRIT

# RUGÓS JÁTÉKOK

**Rugós játékok között megtalálható kínálatunkban az egyszemélyes, és a többszemélyes változat is, különböző formákban, karos, illetve beülős kivitelben. Igény szerint lehet kiválasztani a rugós játékok azon típusát, mely a legmegfelelőbb a felhasználó számára.**

A rugós játékok mindegyike megfelel az MSZ EN 1176 szabványnak, ami garantálja a rugós játékok használatának biztonságát.

**A rugós játékok alapanyaga**

A rugós játékok alapanyaga anyagában színezett PE alapanyag, mely UV védelemmel van ellátva, ebből adódóan nem következik be jelentős színváltozás hosszú idő elteltével sem.

A rugó és a rugótartó acélkeret tűzihorganyzott, porfestett felületkezeléssel van ellátva, mely a legerőteljesebb igénybevételnek is ellenáll.

**Rugós játékok telepítése**

A betonozás előtt az a rúgótartó acélkeret süllyesztésre kerül egy 300 x 300 x 400mm-es munkagödörbe, ezt követőn a rugótartót felöntjük betonnal ami megadja a későbbiekre vonatkozó stabilitását. A betonozás a talaj szintje alatt fejeződik be ezzel is védve a gyermekeket a sérüléstől.

**Rugós játékok fajtái**

A játékfigurák egészen különbözőek. Az egyszemélyes rugós játékok között leggyakoribbak az állatfigurások, emellett vannak autós és motoros kialakításúak.

A két- és többszemélyes rugós játékok közül az autós formák a legnépszerűbbek, de megtalálható bálna és egyéb állatformára kialakított rugós játék is.

3-8 év

# LOVACSKA

Cikkszám: PG-101

Védő-terület 3,14 m²

Esési magasság 0,51 m

Súly 29 kg

Garancia 12 hó

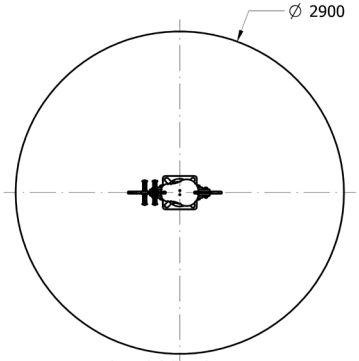


A termék szélétől mért 1m minimum!

tűzihorganyzott, dupla porfestett acél;
UV stabil anyagában színezett PE alapanyag

3-8 év

# MOTOR

Cikkszám: PG-102

Védő-terület 3,14 m²

Esési magasság 0,51 m

Súly 29 kg

Garancia 12 hó

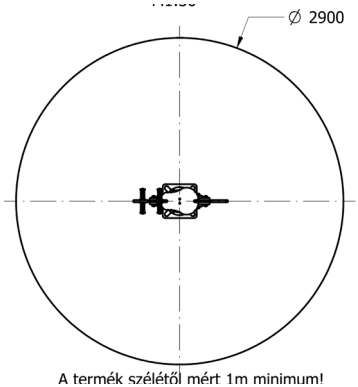


A termék szélétől mért 1m minimum!

tűzihorganyzott, dupla porfestett acél;
UV stabil anyagában színezett PE alapanyag

# KUTYUS

Cikkszám: PG-103

3-8 év

Garancia 12 hó

Súly 29 kg

Esési magasság 0,51 m

Védő-terület 3,14 m²

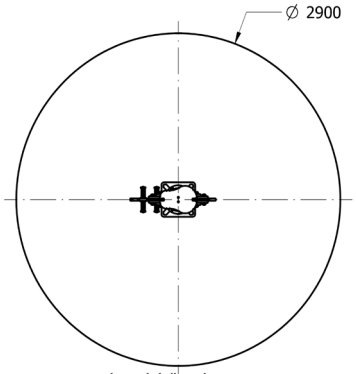


A termék szélétől mért 1m minimum!

tűzihorganyzott, dupla porfestett acél;
UV stabil anyagában színezett PE alapanyag

3-8 év

# SZARVAS

Cikkszám: PG-104

Védő-terület 3,14 m²

Esési magasság 0,42 m

Súly 19 kg

Garancia 12 hó

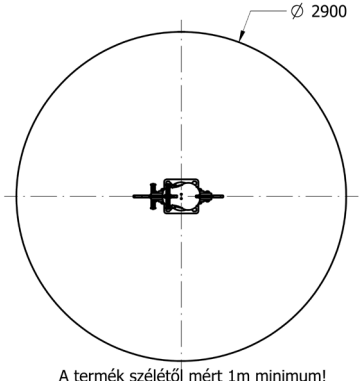


A termék szélétől mért 1m minimum!

tűzihorganyzott, dupla porfestett acél;
UV stabil anyagában színezett PE alapanyag

3-8 év

# ROBOGÓ

Cikkszám: PG-105

Védő-terület 3,14 m²

Esési magasság 0,42 m

Súly 19 kg

Garancia 12 hó

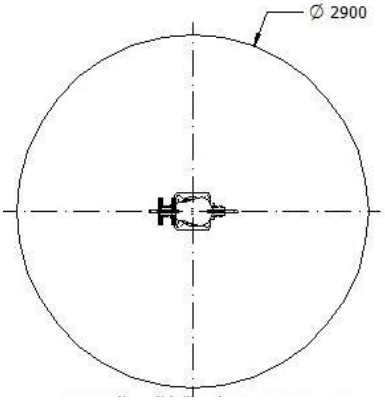


tűzihorganyzott, dupla porfestett acél;
UV stabil anyagában színezett PE alapanyag

# HALACSKA

Cikkszám: PG-106

3-8 év

Garancia 12 hó

Súly 37 kg

Esési magasság 0,45 m

Védő-terület 4,9 m²

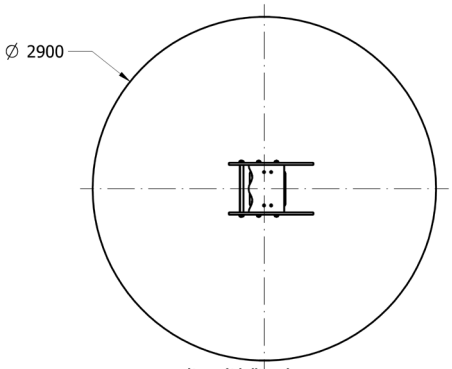


A termék szélétől mért 1m minimum!

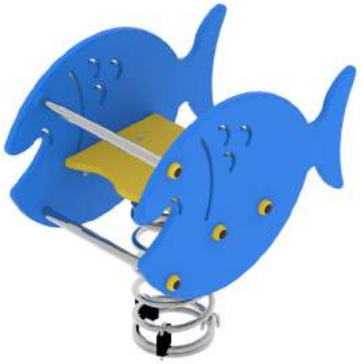

tűzihorganyzott, dupla porfestett acél;
UV stabil anyagában színezett PE alapanyag

3-8 év

# EGYSZMÉLYES AUTÓ

Cikkszám: PG-107

Védő-terület 4,9 m²

Esési magasság 0,47 m

Súly 37 kg

Garancia 12 hó

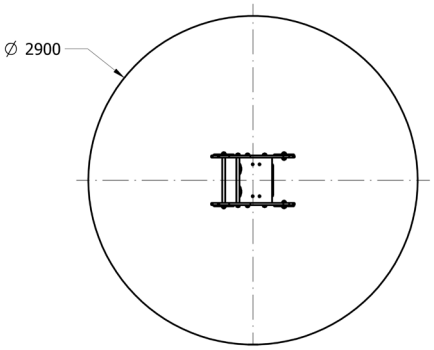


A termék szélétől mért 1m minimum!

tűzihorganyzott, dupla porfestett acél;
UV stabil anyagában színezett PE alapanyag

3-8 év

# 2 SZEMÉLYES AUTÓ

Cikkszám: PG-109

Védő-terület 4 m²

Esési magasság 0,47 m

Súly 65 kg

Garancia 12 hó

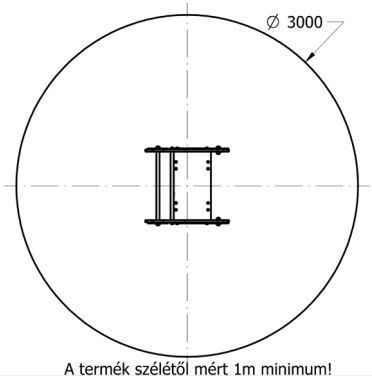


A termék szélétől mért 1m minimum!

tűzihorganyzott, dupla porfestett acél;
UV stabil anyagában színezett PE alapanyag

# 2 SZEMÉLYES FÓKA

Cikkszám: PG-113

3-8 év

Garancia 12 hó

Súly 65 kg

Esési magasság 0,47 m

Védő-terület 4 m²

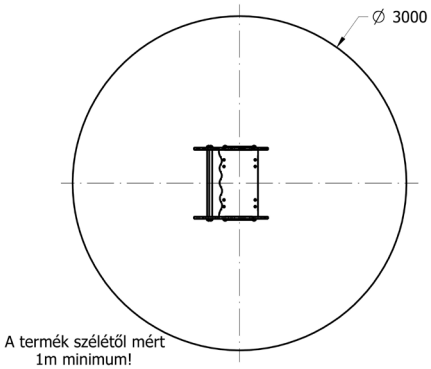

tűzihorganyzott, dupla porfestett acél;
UV stabil anyagában színezett PE alapanyag

3-8 év

# DÍNÓ

Cikkszám: PG-110

Védő-terület 11,4 m²

Esési magasság 0,46 m

Súly 40 kg

Garancia 12 hó

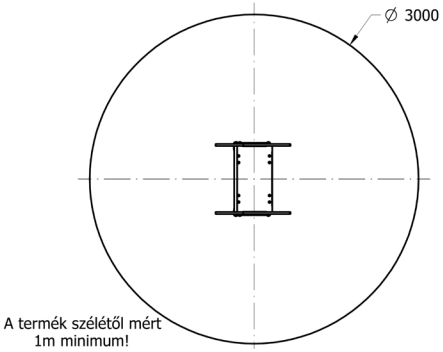


tűzihorganyzott, dupla porfestett acél;
UV stabil anyagában színezett PE alapanyag

3-8 év

# 4 SZEMÉLYES MANDI

Cikkszám: PG-111

Védő-terület 12,3 m²

Esési magasság 0,46 m

Súly 74 kg

Garancia 12 hó

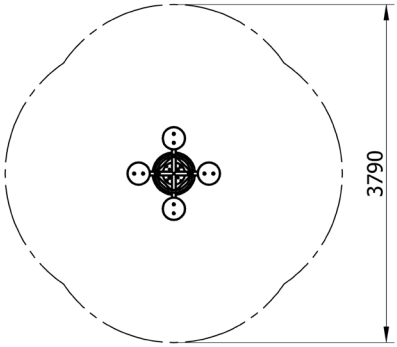


tűzihorganyzott, dupla porfestett acél;
UV stabil anyagában színezett PE alapanyag

# GÓLYAFÉSZEK

Cikkszám: 4668-10

3-8 év

Garancia 12 hó

Súly 70 kg

Esési magasság 0,9 m

Védő-terület 12,5 m²

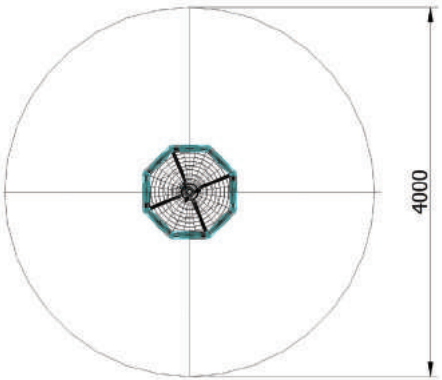

tűzihorganyzott, dupla porfestett acél;
kötél haló (Ø16 mm, acélsodronnyal, rozsdamentes vagy tűzihorganyzott)

3-8 év

# 2 SZEMÉLYES WIPP

Cikkszám: FS-247

Védő-terület 7,9 m²

Esési magasság 0,46 m

Súly 40 kg

Garancia 12 hó

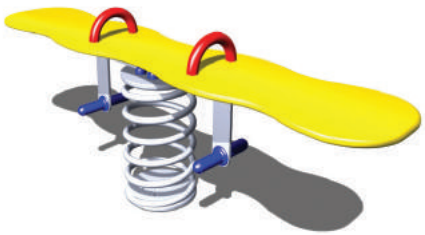

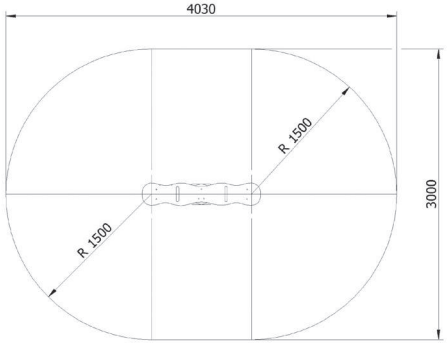


tűzihorganyzott, dupla porfestett acél;
UV stabil anyagában színezett PE alapanyag

3-8 év

# 4 SZEMÉLYES MAXI KAKAS

Cikkszám: FS-401

Védő-terület 5,2 m²

Esési magasság 0,48 m

Súly 40 kg

Garancia 12 hó

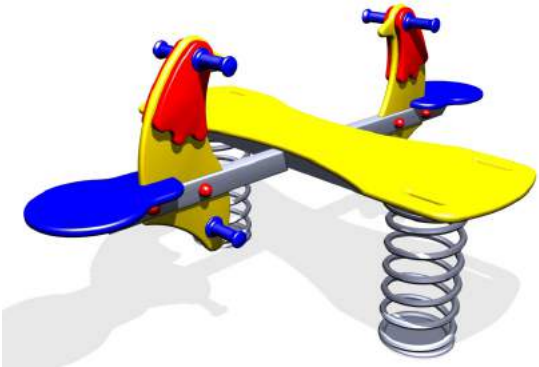

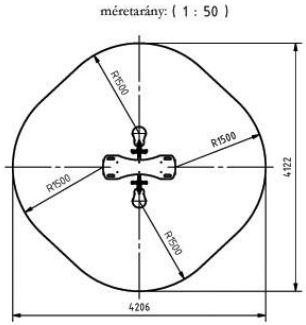


tűzihorganyzott, dupla porfestett acél;
UV stabil anyagában színezett PE alapanyag

Garancia 12 hó | Súly 33 kg | Esési magasság 0,51 m | Védő-terület 5 m²

# OROSZLÁN

Cikkszám: PG-112

3-8 év

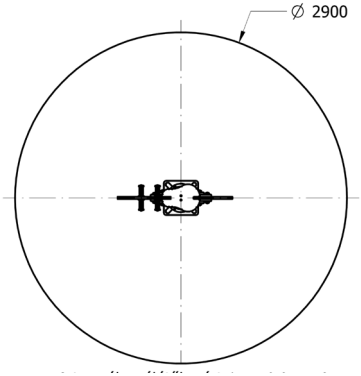

tűzihorganyzott, dupla porfestett acél;
UV stabil anyagában színezett PE alapanyag

Garancia 12 hó | Súly 33 kg | Esési magasság 0,51 m | Védő-terület 5 m²

# CSIGUSZ

Cikkszám: PG-108

3-8 év

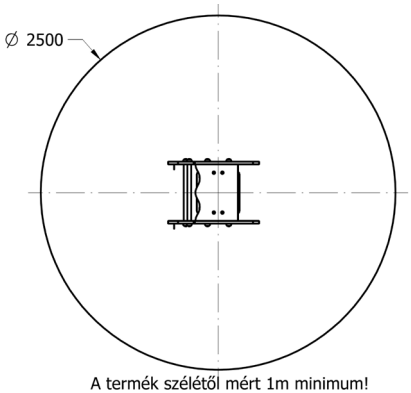


A termék szélétől mért 1m minimum!

tűzihorganyzott, dupla porfestett acél;
UV stabil anyagában színezett PE alapanyag

# FORGÓK

**A játszótéri eszközök igen gyakori elemei a forgók, amik szintén a gyermekek kedvencei. A forgók lehetnek olyanok, melyekbe a gyermekek beülnek, esetleg ráülnek, és vannak olyan forgók, melyeken függeszkedve tudnak játszani.**

A forgók nyilvánvalóan nagy odafigyelést igényelnek meg ahhoz, hogy biztonságos legyen a használatuk, ezért, mint minden termékünk a forgók is az MSZ EN 1176 szabvány szerint készülnek.

A forgók alapanyaga tűzihorganyzott acél, mely dupla porfestést kap. A festés UV védelemmel van ellátva, ezáltal hosszú időn át tartós marad a választott és létrehozott színvilág.

**Miért fontos a forgók használata a gyerekek számára?**

A játszótéri eszközök használata nem csupán örömet okoz a gyermekeknek, de gyakorlatilag igen nagymértékben hozzájárul fejlődésük tempójához.

A játszótéri eszközök közül a forgók nagymértékben fejlesztik a gyermekek egyensúly érzékét. Természetesen, nem a forgó az egyetlen ilyen eszköz, ide tartoznak a hinták és csúszdák is.

Ebből adódóan láthatjuk, hogy nem csupán szórakozási célzattal érdemes ösztönözni gyermekeinket a játszótéri eszközök használatára, hanem azért is, mert erőteljesen befolyásolják fejlődésüket.

Az egyensúly érzék egy olyan érzékelés a gyermek számára, mely ugyanolyan fontos, mint a többi érzékelés, csak nem beszélünk róla annyit, annyira természetesnek vesszük.

Az agynak azt a részét, mely az egyensúly érzékért felelős, folyamatosan fejlődésre és érésre sarkallják azok az ingerek, melyek a hintákon és forgókon érik a gyermekeket.

3-8 év

# SPEEDY

Cikkszám: PG-201

Védő-terület 26 m²

Esési magasság 0,5 m

Súly 110 kg

Garancia 12 hó

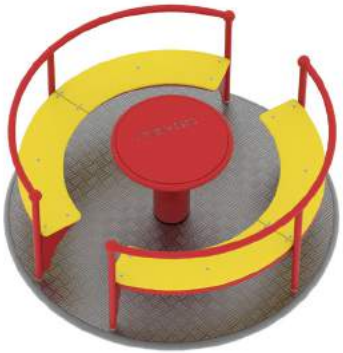

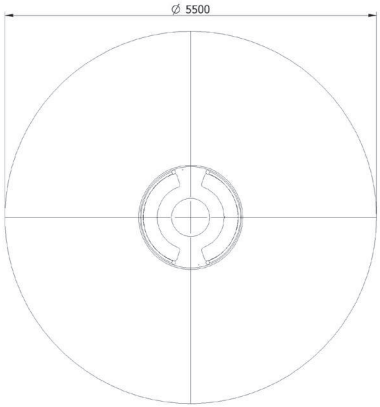


tűzihorganyzott, dupla porfestett acél;
UV stabil anyagában színezett PE alapanyag

3-8 év

# FORGÓTÁNYÉR

Cikkszám: PG-202

Védő-terület 12 m²

Esési magasság 0,1 m

Súly 105 kg

Garancia 12 hó

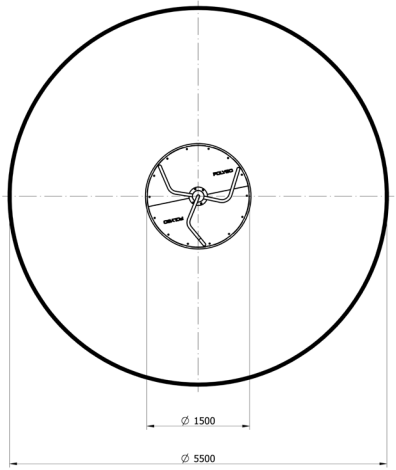


tűzihorganyzott, dupla porfestett acél;

# KÖRHINTA

Cikkszám: PG-203

3-8 év

Garancia 12 hó

Súly 105 kg

Esési magasság 1,6 m

Védő-terület 50,5 m²

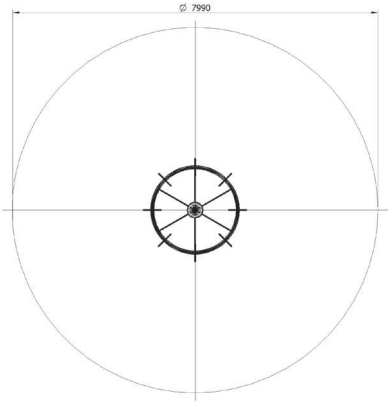

tűzihorganyzott, dupla porfestett acél;

3-8 év

# DAHLIA

Cikkszám: PG-302

Védő-terület 12 m²

Esési magasság 0,9 m

Súly 22 kg

Garancia 12 hó

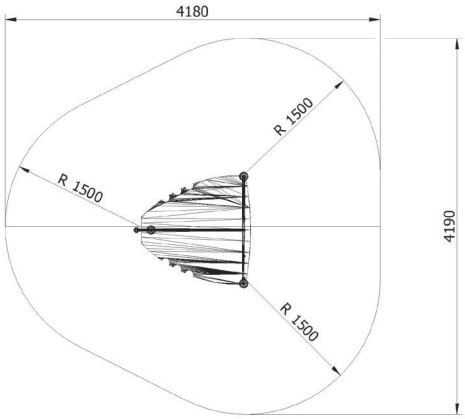


tűzihorganyzott, dupla porfestett acél;
UV stabil anyagában színezett PE alapanyag

3-8 év

# POLYGO JÁTSZÓHÁZ

Cikkszám: PG-301

Védő-terület 12 m²

Esési magasság 0,6 m

Súly 96 kg

Garancia 12 hó

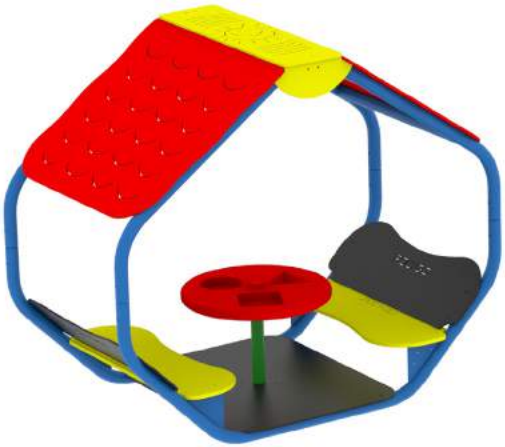

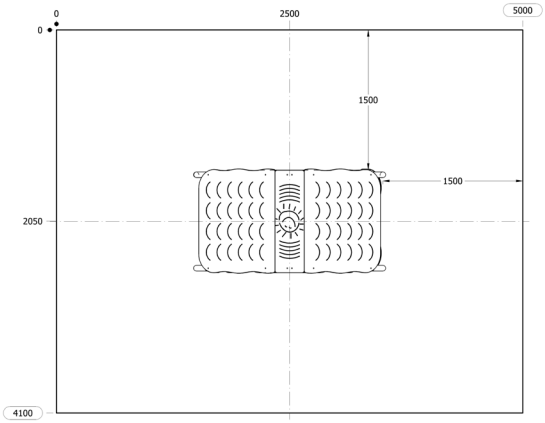


tűzihorganyzott, dupla porfestett acél;
UV stabil anyagában színezett PE alapanyag

# JÁTSZÓHÁZAK

**A játszóházak elengedhetetlen kellékei a játszótéri eszközök tárházának egy játszótéren. Családi házak udvarán is érdemes játszóházak telepítésének gondolatával foglalkozni, ahol egy vagy több gyerek van a családban.**

A játszóházak nagyon sokfélék lehetnek, anyagukban, mint formailag, és méretekben is erősen eltérhetnek egymástól. Ami közös a játszóházak felépítésében, hogy ad egy elzárt területet a gyermek számára, ami kizárólag az ő kiváltságos helyük. Mondhatjuk úgy, hogy a gyermek birtokolhat egy teljesen „felnőtt mentes" területet, ahol azt csinál, amit jónak lát.

**Miért van szüksége a gyerekeknek játszóházra?**

Bizonyára minden szülő látott már olyan esetet, amikor egy kisgyermek az asztal alá bújt, akár társaságban, akár csak a saját szobájában. Ez nagyon gyakori gyerekkorban, és aki azt gondolja, hogy ez szégyenlősségből vagy bármilyen szégyenérzetből adódik, az óriási tévhitben van ezzel kapcsolatban.

A kisgyermekek számára, ugyanúgy, mint a felnőttek részére, szükség van egy olyan területre, ami kizárólag az övé, ahol „magánéletét élheti".

**A játszótéri játszóházak fontossága**

A játszótér önmagában nem csupán a játék örömért szükséges egy gyermek számára, hanem az ő szempontjából ez egy fontos helyszín a társadalmi érintkezésre, hiszen itt találkozhat saját korosztályából több gyerekkel.

A játszótéri játszóházak alkalmat biztosítanak a gyermekek számára, hogy közösen alakítsanak ki egy ideiglenes, egy-két órán át tartó életformát, és ez igen nagymértékben befolyásolja fejlődésüket, a szocializálódásuk tempóját.

# EGYENSÚLYOZÓK

**Amikor valaki ellátogat egy játszótérre, azt tapasztalhatja, hogy az egyensúlyozókat mindig több gyerek használja egyszerre, hiszen nagyon közkedvelt játszótéri eszközök.**

Elsősorban azért szeretik a gyerekek az egyensúlyozók használatát, mert nem rögzített játékról van szó, hanem egy olyan építményről, ami dinamikus, mozgó alkatrészekből áll.

**Miért szeretik a gyerekek az egyensúlyozókat?**

Az egyensúlyozók szabadon mozgó alkatrészekből állnak, melyek olyan irányba és sebességgel mozdulnak, ahogy a gyermek mozog rajta, tehát a kisgyermek saját mozgása által irányítja egy igen nagy kiterjedésű tárgy mozgását. Ez roppant nagy örömmel tölti el a gyerekeket, ez az egyik oka annak, hogy ennyire nagyon szeretik az egyensúlyozók használatát.

Az egyensúlyozók használata erőteljesen előrelendíti a gyermekek egyensúlyérzékének fejlődését, ami azért nagyon fontos, mert ebből adódóan az idegrendszer is sokkal gyorsabban fejlődik.

**Az egyensúlyozók sokrétűsége**

Rengeteg formájú, kialakítású és funkciójú egyensúlyozó létezik, főként annak érdekében, hogy a gyermekek között az összes korosztály megtalálja a számára legmegfelelőbbet.
Olyan egyensúlyozók is vannak, amik egészen pici gyermekek számára alkalmasak, csupán annyi szükségeltetik hozzá, hogy a gyermek biztonságosan tudjon már járni, tehát akár két éves kortól használható.

3-8 év

# MONDO

Cikkszám: PG-401

Védő-terület 25m²

Esési magasság 2,12 m

Súly 73 kg

Garancia 12 hó

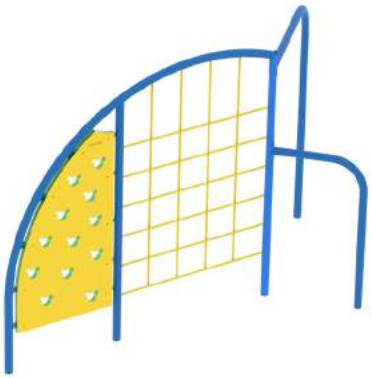

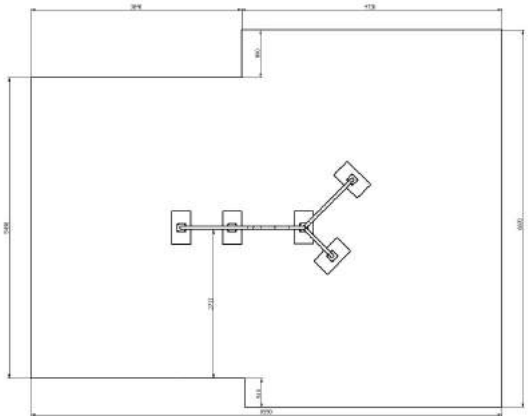

tűzihorganyzott, dupla porfestett acél;
UV stabil anyagában színezett PE alapanyag

3-8 év

# PÓKHÁLÓ

Cikkszám: PG-402

Védő-terület 19,2 m²

Esési magasság 2,55 m

Súly 82 kg

Garancia 12 hó

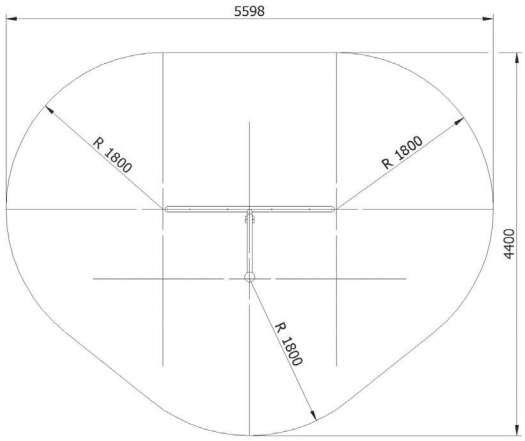


tűzihorganyzott, dupla porfestett acél;
acélbetétes kötél műanyag bevonattal

# LENGŐTÁNYÉR

Cikkszám: PG-403

2-14 év

Garancia 12 hó

Súly 89 kg

Esési magasság 0,65 m

Védő-terület 23 m²

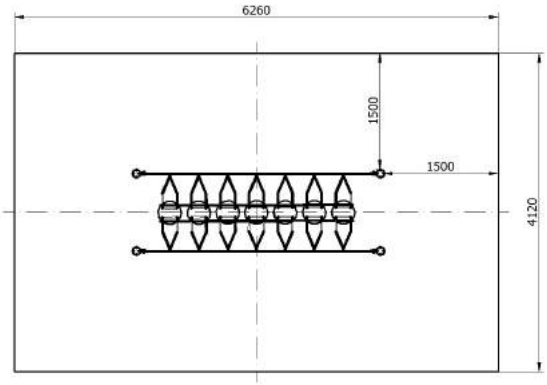


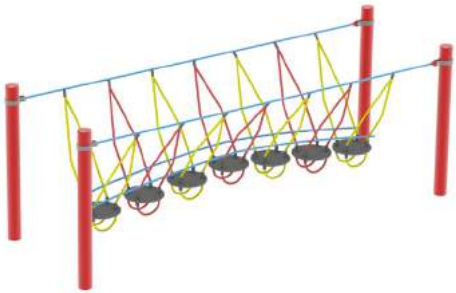

tűzihorganyzott, dupla porfestett acél;
UV stabilizált PE műanyag;
acélbetétes kötél műanyag bevonattal

3-14 év

# LENGŐ GYALOGÚT

Cikkszám: PG-404

Védő-terület 23 m²

Esési magasság 0,5 m

Súly 80 kg

Garancia 12 hó

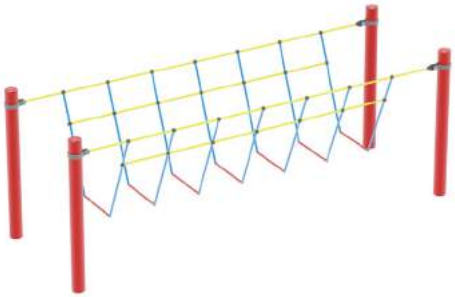

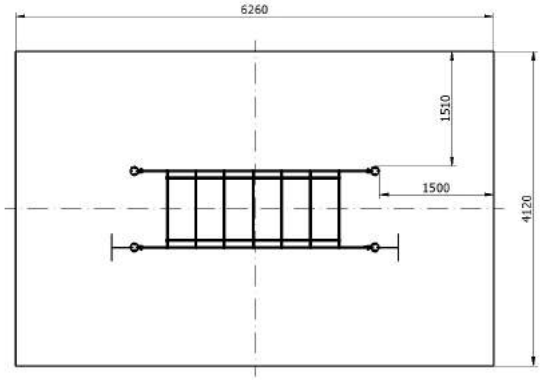


tűzihorganyzott, dupla porfestett acél;
acélbetétes kötél műanyag bevonattal

2-8 év

# LENGŐHÍD

Cikkszám: PG-405

Védő-terület 19,5 m²

Esési magasság 1,4 m

Súly 25 kg

Garancia 12 hó

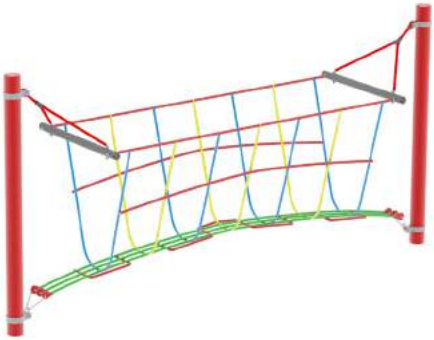

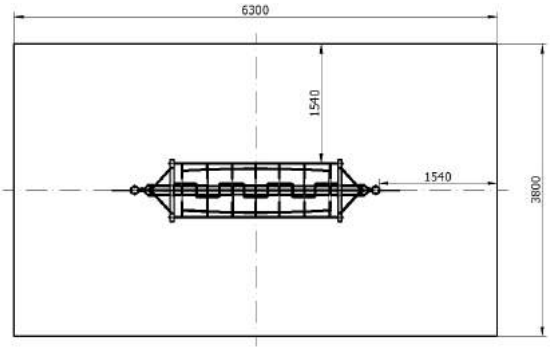


tűzihorganyzott, dupla porfestett acél;
acélbetétes kötél műanyag bevonattal

# 3 RÉSZES EGYENSÚLYOZÓ

Cikkszám: PG-406

2-8 év

Garancia 12 hó

Súly 25 kg

Esési magasság 1,4 m

Védő-terület 19,5 m²

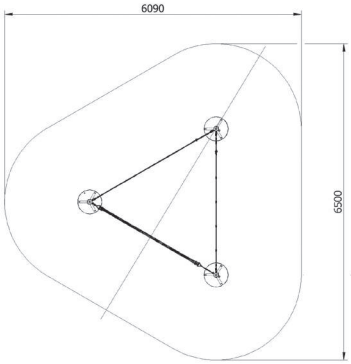


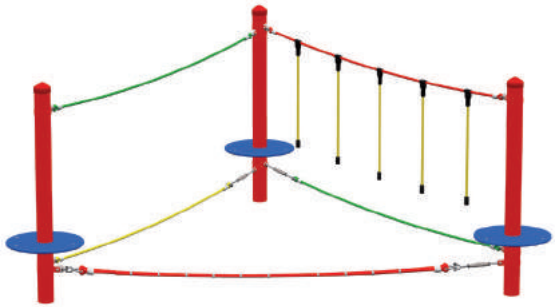

tűzihorganyzott, dupla porfestett acél;
acélbetétes kötél műanyag bevonattal;
UV stabil anyagában színezett PE alapanyag

2-8 év

# PÓKEMBER MÁSZÓKA

Cikkszám: PG-407

Védő-terület 26,6 m²

Esési magasság 1,5 m

Súly 123 kg

Garancia 12 hó

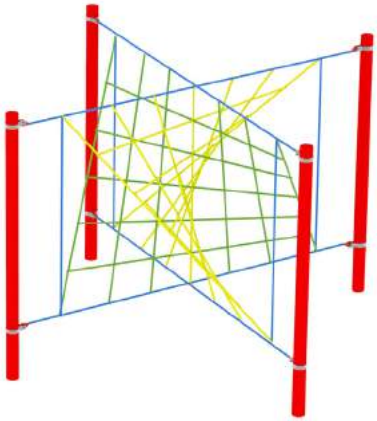

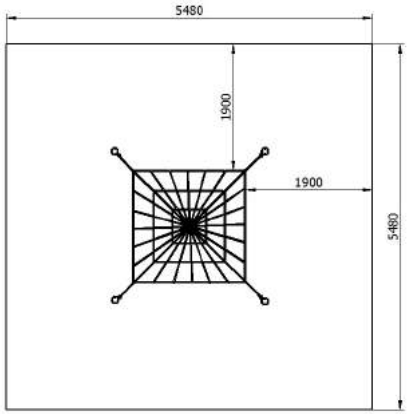


tűzihorganyzott, dupla porfestett acél;
acélbetétes kötél műanyag bevonattal

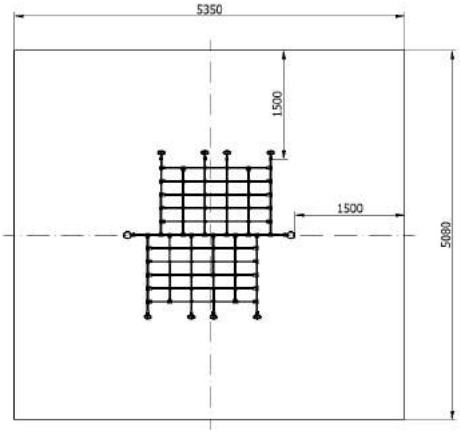

tűzihorganyzott, dupla porfestett acél;
acélbetétes kötél műanyag bevonattal

Garancia 12 hó

Súly 64 kg

Esési magasság 1,5 m

Védő-terület 19,5 m²

# KÉMÉNYSEPRŐ

Cikkszám: PG-408

4-14 év

2-8 év

# LENGŐ ALAGÚT

Cikkszám: PG-409

Védő-terület 19,5 m²

Esési magasság 1,25 m

Súly 75 kg

Garancia 12 hó

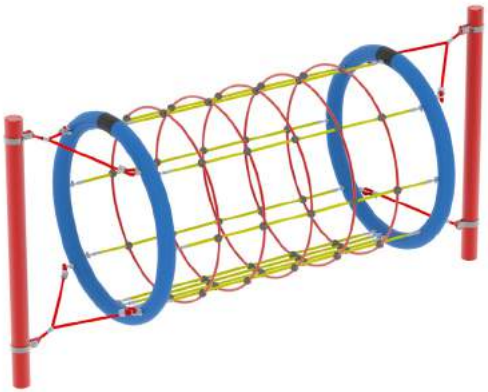

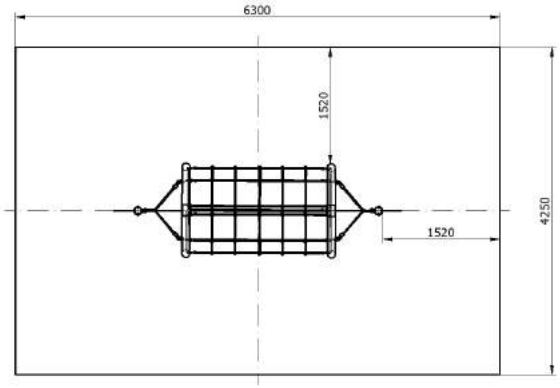


tűzihorganyzott, dupla porfestett acél;
acélbetétes kötél műanyag bevonattal;
UV stabil anyagában színezett PE alapanyag

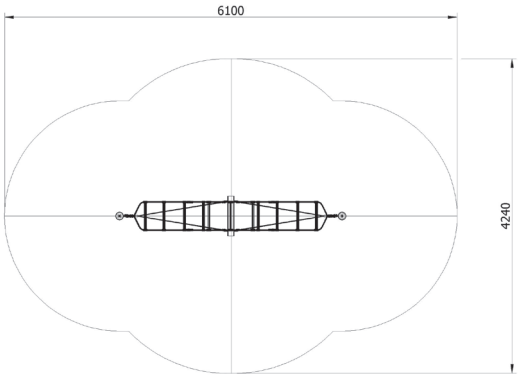

tűzihorganyzott, dupla porfestett acél;
UV stabil anyagában színezett PE alapanyag

Garancia 12 hó | Súly 25 kg | Esési magasság 2 m | Védő-terület 19 m²

# LENGŐ LÉTRA

Cikkszám: PG-410

2-8 év

3-14 év

# EGYENSÚLYOZÓ LÉPEGETŐ

Cikkszám: EL-90

Védő-terület 19 m²

Esési magasság 0,27 m

Súly 70 kg

Garancia 12 hó

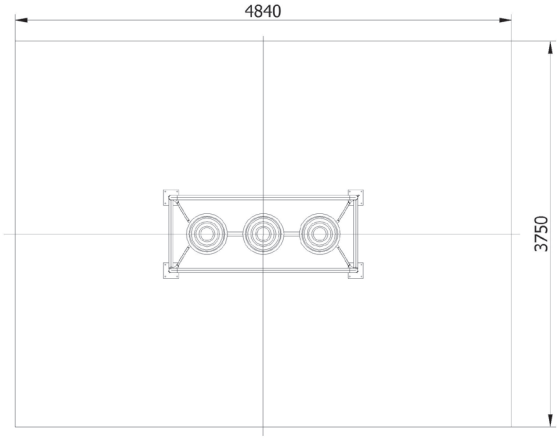


tűzihorganyzott, dupla porfestett acél;
UV stabil anyagában színezett PE alapanyag

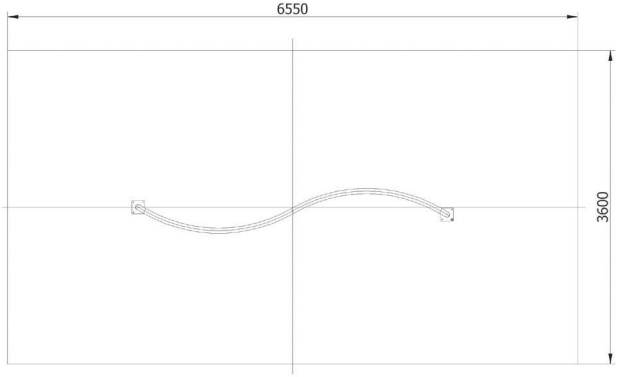


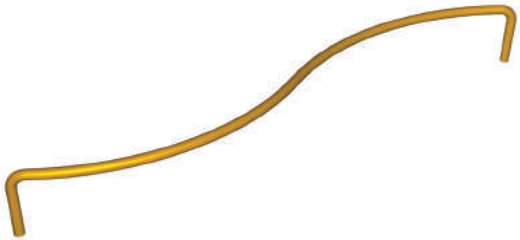

tűzihorganyzott, dupla porfestett acél

Garancia 12 hó

Súly 25 kg

Esési magasság 0,43 m

Védő-terület 10 m²

# EGYENSÚLYOZÓ HULLÁM

Cikkszám: EH-354

3-14 év

3-14 év

# KORLÁT

Cikkszám: EK-90

Védő-terület 18,2 m²

Esési magasság 0,9 m

Súly 45 kg

Garancia 12 hó

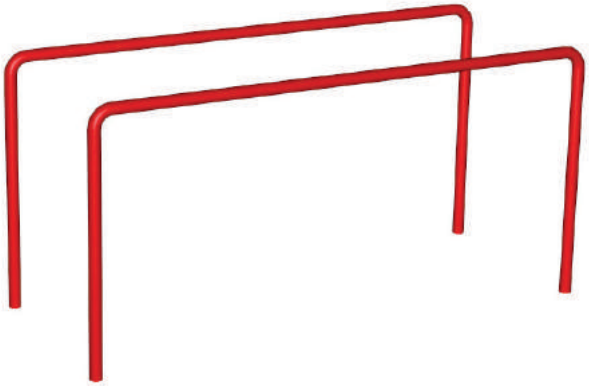

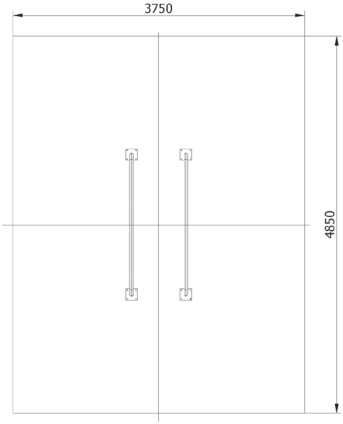


tűzihorganyzott, dupla porfestett acél

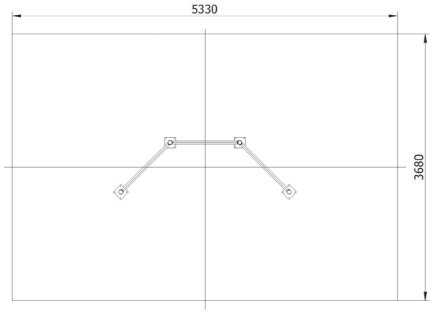


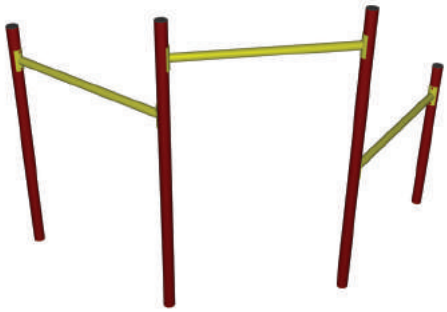

tűzihorganyzott, dupla porfestett acél

Garancia 12 hó

Súly 58 kg

Esési magasság 1,5 m

Védő-terület 20 m²

# HÁROMELEMES NYÚJTÓ

Cikkszám: HN-150

3-14 év

3-14 év

# EGYENSÚLYOZÓ-TÉRHÁLÓ-MÁSZÓRÚD

Cikkszám: E-T-ML-263

Védő-terület 40 m²

Esési magasság 2,63 m

Súly 135 kg

Garancia 12 hó

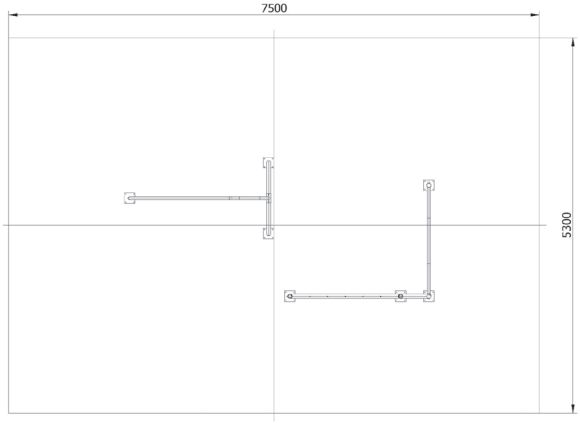


tűzihorganyzott, dupla porfestett acél;
acélbetétes kötél műanyag bevonattal

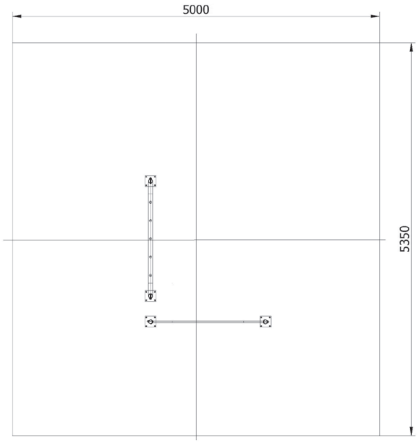


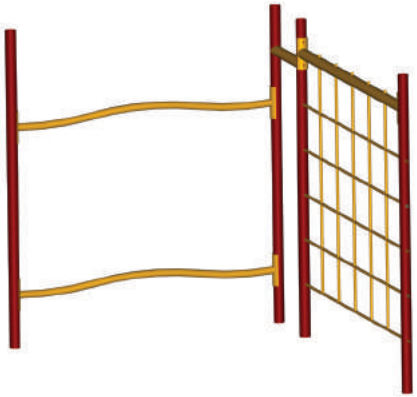

tűzihorganyzott, dupla porfestett acél;
acélbetétes kötél műanyag bevonattal

Garancia 12 hó

Súly 69 kg

Esési magasság 1,64 m

Védő-terület 26,5 m²

# EGYENSÚLYOZÓ-TÉRHÁLÓ

Cikkszám: ET-250

3-14 év

# KOMBINÁLT ESZKÖZÖK

**A játszóterek kialakítása során az egyik legnépszerűbb termékcsaládot a kombinált eszközök alkotják, melyek a mozgás fajták végtelen lehetőségét biztosítják.**

**Mi a kombinált eszköz?**

Amikor kombinált eszközök kerülnek szóba játszótéri eszközök révén, akkor automatikusan a legtöbb ember a különböző tornyokra gondol, hiszen ezek variációja a legszélesebb spektrumon mozog. A többfunkciós berendezések különböző magasságon található állófelületekből állnak, melyek összehangolhatók többféle elemmel, mint például mászókával, egyensúlyozóval, csúszdával, létrával, mászórúddal, mászófallal, kötéllétrával, köteles lépegetővel, stb.

Pontosan a sokrétűsége miatt a kombinált eszközök nagyon jól használható játszótéri eszközök, ezért is van az, hogy minden játszótér alapelemeként megtalálhatóak, amely elfoglaltságot és csoportos játékot nyújt egyszerre több gyerek számára.

Mivel a kombinált eszközök szinte bármilyen formában összehangolhatók, ezért igen nagy variációs lehetőséget biztosítanak a játszóteret tervező szakemberek számára.

3-8 év

# KÉTTORNYOS ESZKÖZ I

Cikkszám: PG-501

Védő-terület 41,4 m²

Esési magasság 2,58 m

Súly 220 kg

Garancia 12 hó

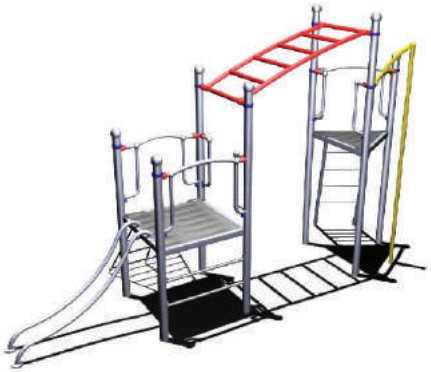

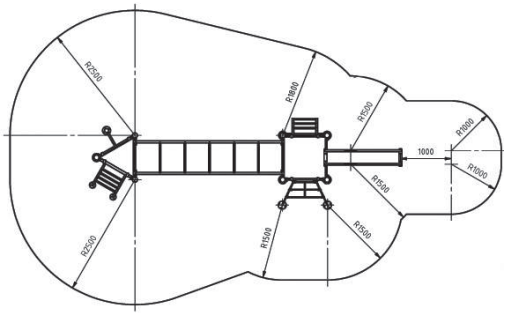


tűzihorganyzott, dupla porfestett acél;

3-8 év

# KÉTTORNYOS ESZKÖZ II

Cikkszám: PG-502

Védő-terület 43,5 m²

Esési magasság 2,6 m

Súly 230 kg

Garancia 12 hó

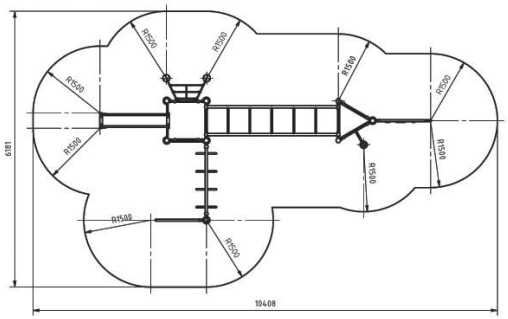


tűzihorganyzott, dupla porfestett acél;
UV stabil anyagában színezett PE alapanyag

# DAHLIA

Cikkszám: PG-503

3-14 év

Garancia 12 hó

Súly 190 kg

Esési magasság 2,26 m

Védő-terület 34 m²

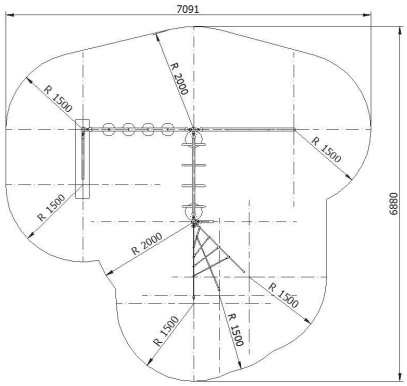

tűzihorganyzott, dupla porfestett acél;
UV stabil anyagában színezett PE alapanyag

3-14 év

# KOMBINÁLT CSÚSZDAVÁR

Cikkszám: RJCSK-150

Védő-terület 45 m²

Esési magasság 1,44 m

Súly 340 kg

Garancia 12 hó

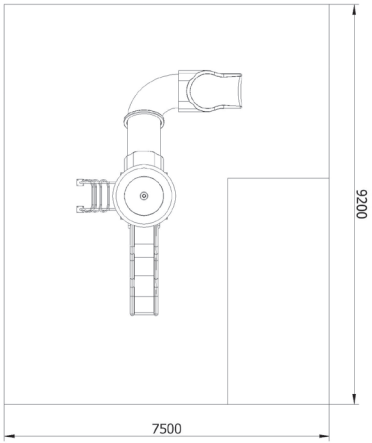


tűzihorganyzott, dupla porfestett acél;
UV stabil anyagában színezett PE alapanyag

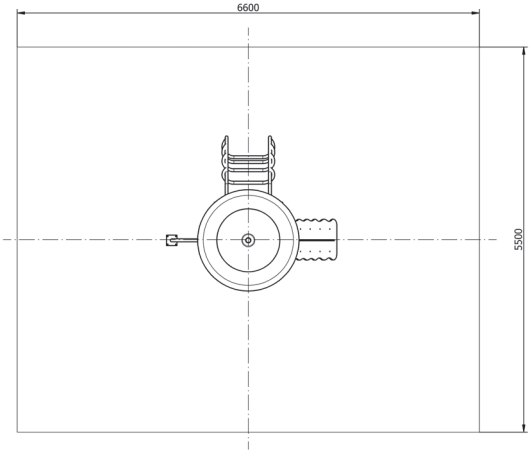

tűzihorganyzott, dupla porfestett acél;
UV stabil anyagában színezett PE alapanyag

Garancia 12 hó

Súly 240 kg

Esési magasság 1,44 m

Védő-terület 36 m²

# ŐRTORONY

Cikkszám: RJOT-150

3-14 év

# MINI JÁTSZÓVÁR

3-14 év

Cikkszám: RJMJ-150

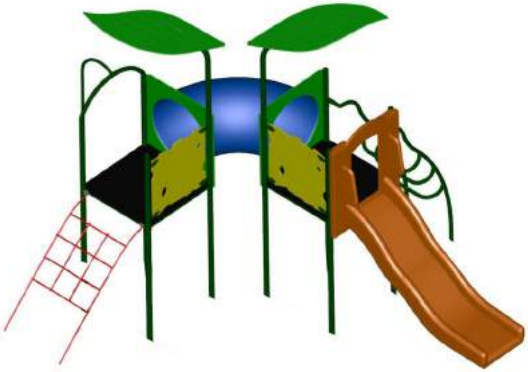

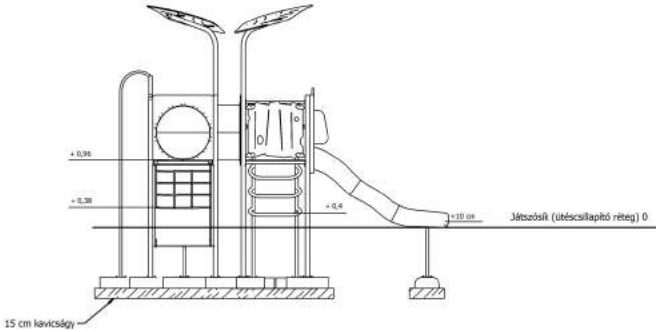


tűzihorganyzott, dupla porfestett acél;
UV stabil anyagában színezett PE alapanyag

3-14 év

# EGYENES CSÚSZDA LÉTRÁVAL

Cikkszám: RJCSL-150

Védő-terület 26 m²

Esési magasság 1,44 m

Súly 105 kg

Garancia 12 hó

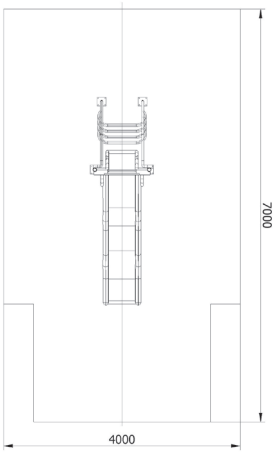


tűzihorganyzott, dupla porfestett acél;
UV stabil anyagában színezett PE alapanyag

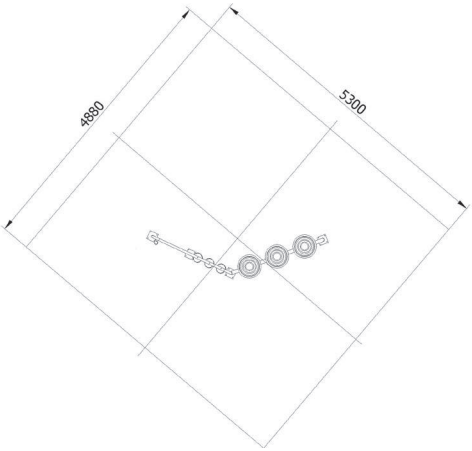


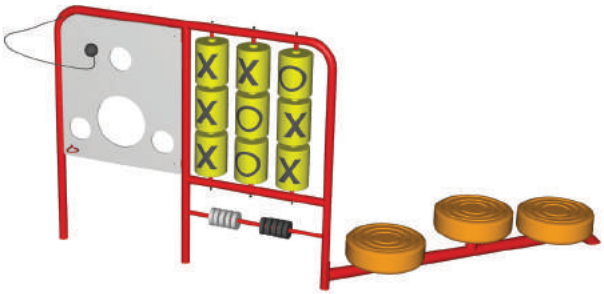

tűzihorganyzott, dupla porfestett acél;
UV stabil anyagában színezett PE alapanyag

Garancia 12 hó

Súly 100 kg

Esési magasság 0,3 m

Védő-terület 26 m²

# KÉSZSÉGFEJLESZTŐ JÁTÉK

Cikkszám: MKJ-173/295

3-14 év

# HINTÁK

**A hinták állványra felfüggesztett, lengő játszótéri eszközök, melyeknek több fajtája létezik, fajtától függően bármilyen korosztály használhatja, a gyerekek kedvenc játékszere a játszótereken.**

A hinták annyira vonzók a gyermekek számára, hogy már egészen kicsi korban arra törekszenek, hogy egyedül, segítség nélkül képesek legyenek azt mozgásba lendíteni.

A hinták azért annyira közkedvelt játékok, mert olyan repülő mozgást képes megtenni vele a gyermek, amire saját maga, segédeszköz, illetve hinták nélkül nem képes, hiszen az ember nem tud repülni. Ebből adódóan hihetetlen szabadság érzést biztosít saját magának a hintázó gyermek.

**Hinták fajtái**

A hinták több fajtája megtalálható a játszótereken, kortól függ, hogy a gyermek melyik hintát részesíti előnyben. A legrégebb óta ismert és használatos hinták közé tartozik a lengőhinta.

A lengőhinta egy állványra felfüggesztett ülés, mely lehet beleülős vagy lap kivitelezésű, kor függvénye, hogy melyik felel meg jobban a gyermek számára.

A fészekhinta is igen népszerű, mivel több gyermek használhatja egyszerre. A madárfészekhez hasonló kialakítás miatt kapta ezt az elnevezést a fészekhinta. Régebben gyakran autógumi felfüggesztésével helyettesítették a fészekhintát, ez pár évtizeddel ezelőtt főként családi házak udvarán volt igen gyakori eljárás. Ma már kifejezetten kényelmes és jól használható, könnyen mozgatható fészekhinták kerülnek gyártásra, amit a gyerekek nagyon szívesen használnak.

A kötélhinta a hinták között kifejezetten egyensúlyozónak számít. A gyerekek szeretik csoportosan használni. A kötélhinta használata elősegíti a gyerekekben az együttműködés kifejlődését, hogy rájöjjenek, hogyan kell egymást kontrollálniuk ahhoz, hogy a legideálisabb mozgást elérjék.

A mérleghinta, régies nevén libikóka, már igen régóta használatos játszótéri eszköz a gyermekek számára. Erősen befolyásolja a gyermekek együttműködési szándékának kialakulását, hiszen ezen a hintán csak párosával tudnak játszani, és össze kell hangolniuk mozgásukat ahhoz, hogy élvezetes legyen a hintázás.

3-14 év

# EGYPONTOS FÉSZEKHINTA

Cikkszám: PG-601

Védő-terület 14,5 m²

Esési magasság 0,6 m

Súly 80 kg

Garancia 12 hó

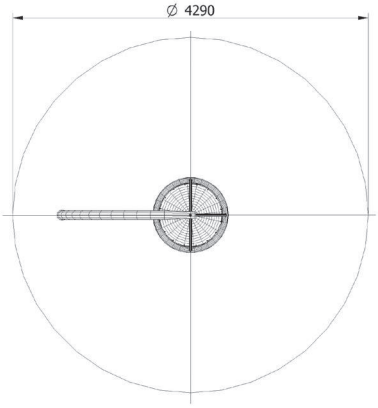


tűzihorganyzott, dupla porfestett acél;
acélbetétes kötél műanyag bevonattal

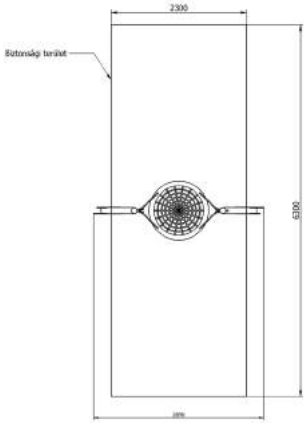

tűzihorganyzott, dupla porfestett acél;
acélbetétes kötél műanyag bevonattal

Garancia 12 hó

Súly 42 kg

Esési magasság 1,45m

Védő-terület 14,5 m²

# MINI FÉSZEKHINTA

Cikkszám: PG-602

2-14 év

3-14 év

# FÉSZEKHINTA

Cikkszám: PG-603

Védő-terület 22 m²

Esési magasság 2,35 m

Súly 342 kg

Garancia 12 hó

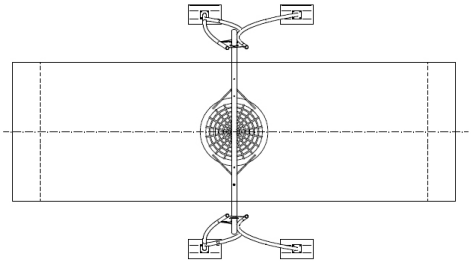

tűzihorganyzott, dupla porfestett acél;
acélbetétes kötél műanyag bevonattal

2-14 év

# MINI KÖTÉLHINTA

Cikkszám: PG-604

Védő-terület 23 m²

Esési magasság 0,8 m

Súly 45 kg

Garancia 12 hó

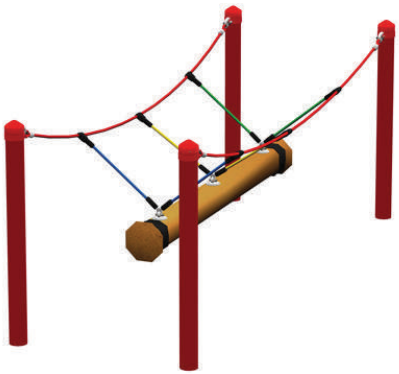

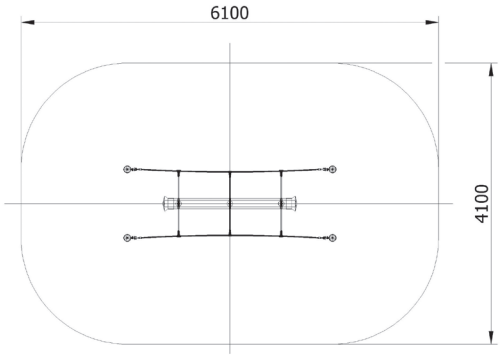


tűzihorganyzott, dupla porfestett acél;
acélbetétes kötél műanyag bevonattal

# SUPER ROPER

Cikkszám: PG-605

4-14 év

Garancia 12 hó

Esési magasság 1,5 m

Védő-terület 24 m²

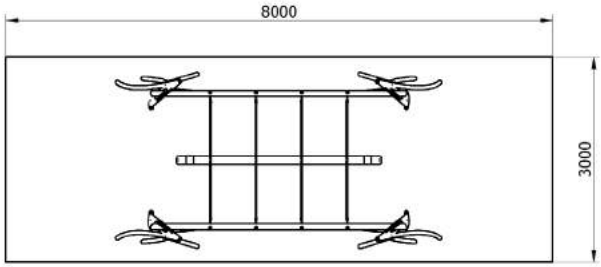

tűzihorganyzott, dupla porfestett acél;
acélbetétes kötél műanyag bevonattal

3-14 év

# 2 SZEMÉLYES LENGŐHINTA

Cikkszám: RJH-250

Védő-terület 38,2 m²

Esési magasság 1,54 m

Súly 94 kg

Garancia 12 hó

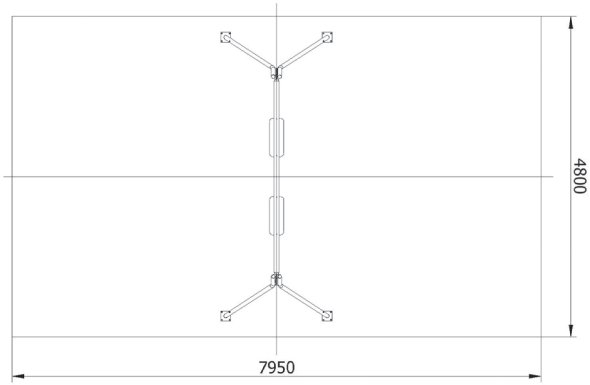


tűzihorganyzott, dupla porfestett acél;
acélbetétes kötél műanyag bevonattal

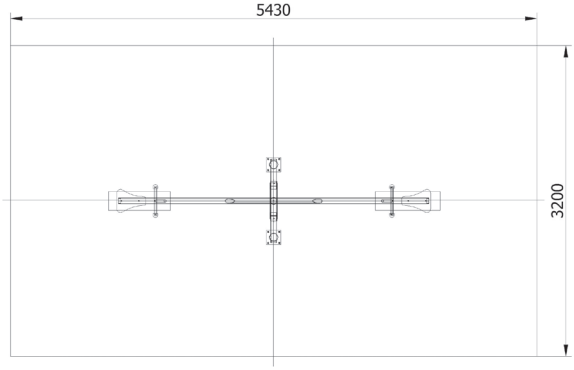


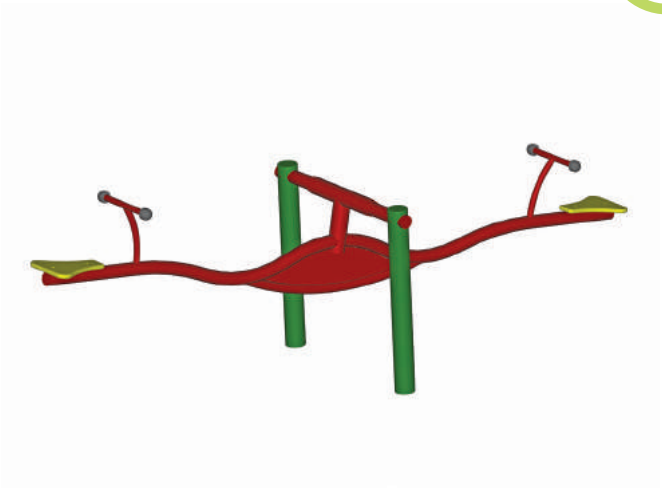

tűzihorganyzott, dupla porfestett acél;
acélbetétes kötél műanyag bevonattal

Garancia 12 hó

Súly 64 kg

Esési magasság 0,94 m

Védő-terület 17,4 m²

# MÉRLEGHINTA

Cikkszám: RJM-295

3-14 év

# HOMOKOZÓ ESZKÖZÖK

**A homokozó eszközök, illetve homokozó elemek a játszótéri eszközök szerves részét képezik, hiszen ezek nélkül elképzelhetetlen egy játszótér.**

### Homokozó eszközök hatása a gyermekekre

A homokozás révén a gyerekek gyakorolhatják alkotó készségüket, mivel a formák révén különböző dolgokat építenek homokból. A homokozás azért is nagyon érdekes a gyermek számára, mert ez pont egy olyan játszótéri játék, mely akkor is leköti a gyermek figyelmét, ha egyedül játszik. Amikor azonban többen dolgoznak egy homokból készült formán, általában homokváron, akkor az egymással való együttműködési képességük is fejlődik.

### Homokozó eszközök tulajdonságai

Homokozó eszközök úgy lettek kialakítva, hogy a homokozás közben a terméket érő igénybevételnek jól ellenálljon. A műanyag alkatrészek UV álló, anyagában színezett PE alapanyagból készülnek alacsony nyomású technológiával, mely nagy rugalmasságot és hosszú élettartamot biztosít a termékeknek. A fémből készült alkatrészeket tűzihorganyzással, dupla porfestéssel felületkezeljük, így garantálva a hosszú élettartamot.

3-14 év

# SZÖGLETES HOMOKOZÓ ELEM

Cikkszám: RJSZH-240/30

Védő-terület 30,2 m²

Esési magasság 0,17 m

Súly 15 kg /elem

Garancia 12 hó

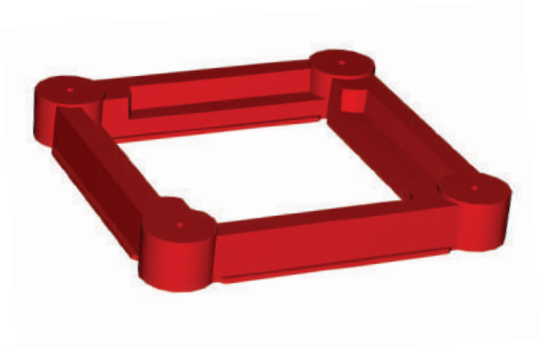

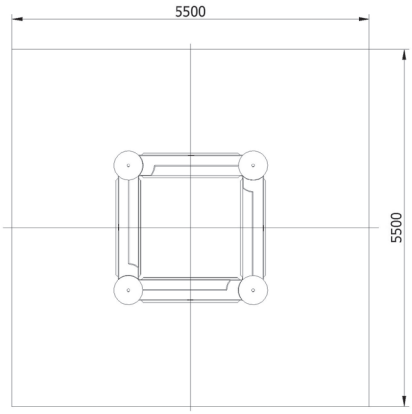


UV stabil anyagában színezett PE alapanyag

3-14 év

# KÖR HOMOKOZÓ (2 DB-OS)

Cikkszám: RJKH-185

Védő-terület 22,5 m²

Esési magasság 0,35 m

Súly 40 kg

Garancia 12 hó

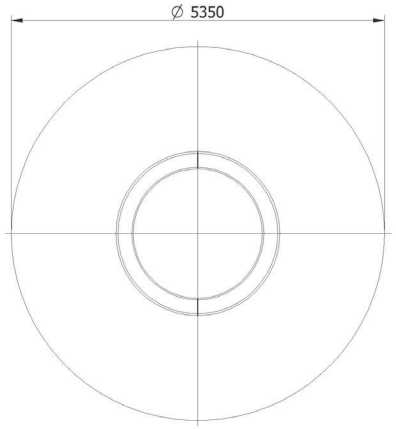


UV stabil anyagában színezett PE alapanyag

# JÁTSZÓASZTAL

Cikkszám: RJA-70/49

3-14 év

Garancia 12 hó

Súly 12 kg

Esési magasság 0,5 m

Védő-terület 11 m²

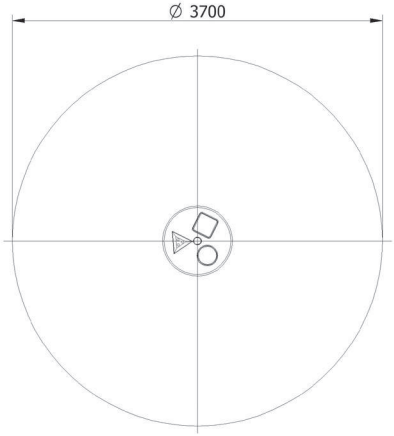


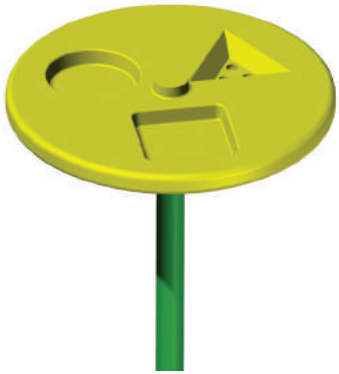

tűzihorganyzott, dupla porfestett acél;
UV stabil anyagában színezett PE alapanyag

# LABDAJÁTÉKOK

**A labda, egy örökéletű játékszer, amelyet soha nem lehet megunni. Mióta világ a világ, minden gyerek első számú kedvence!**

A labdajátékok roppant fontos részét képezik a gyerekek életének, ezért nagyon fontos, hogy a játszótéri eszközök között legyenek olyan játszó alkalmatosságok, melyek labdajátékok játszására alkalmasak.

A gyerekek, amíg fejlődésben vannak, folyamatosan igénylik a nagyfokú mozgást, ami teljesen természetes, hiszen ez segíti hozzá őket a gyorsabb fejlődéshez.

Amikor egy gyermek túllép a hat éves koron, és elkezdődnek iskolai tanulmányai, drasztikusan lecsökken a mozgással töltött órák száma.

**Milyen hatással vannak a labdajátékok a gyerekek fejlődésére?**

A gyerekek szervezetére számos szempontból befolyással van, hogy mennyire kedveli, és milyen gyakran játssza a labdajátékok valamely formáját.

A labdajátékok segítenek az egyensúlyérzék, a jobb térlátás kialakulásában, továbbá hozzájárulnak a kézügyesség fejlődéséhez, és mivel a legtöbb labdajáték csoportosan történik, ezért a szocializálódásban is nagy szerepe van.

Az általunk gyártott labdajátékok, illetve az ehhez kapcsolódó játszótéri eszközök (POLYBALL), a különböző korosztályok számára, eltérő magasságban készülnek.

3-14 év

# POLYBALL

Cikkszám: RJB-2750 / RJB-2150 / RJB-1850

Védő-terület 16 m²

Esési magasság 0 m

Súly 25 kg

Garancia 12 hó

| MAGASSÁG | CIKKSZÁM |
|---|---|
| 2,75 m | RJB-2750 |
| 2,15 m | RJB-2150 |
| 1,85 m | RJB-1850 |

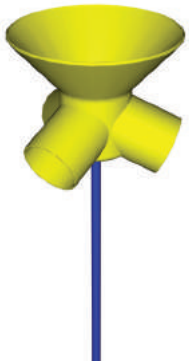

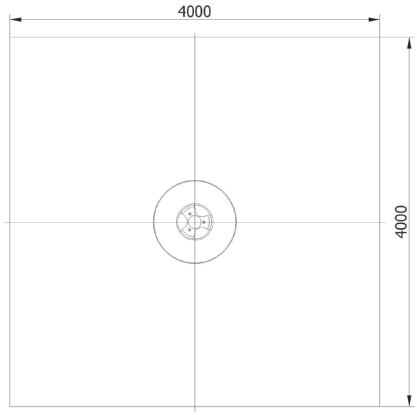


tűzihorganyzott, dupla porfestett acél;
UV stabil anyagában színezett PE alapanyag

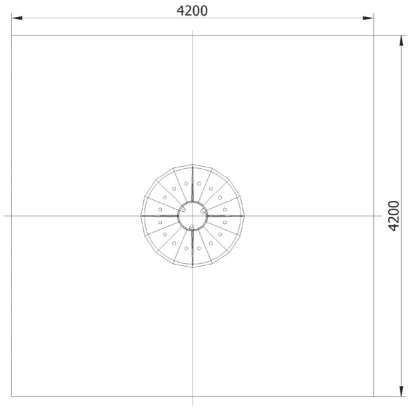


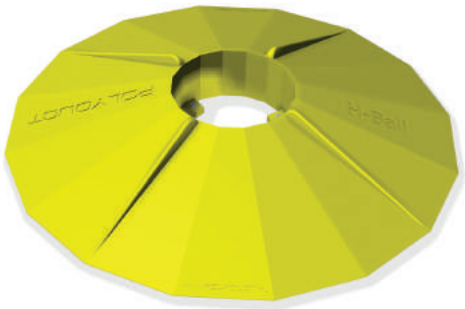

tűzihorganyzott, dupla porfestett acél;
UV stabil anyagában színezett PE alapanyag

Garancia 12 hó

Súly 10 kg

Esési magasság 0 m

Védő-terület 17,6 m²

## H-BALL

Cikkszám: RJL-H-BALL

3-14 év

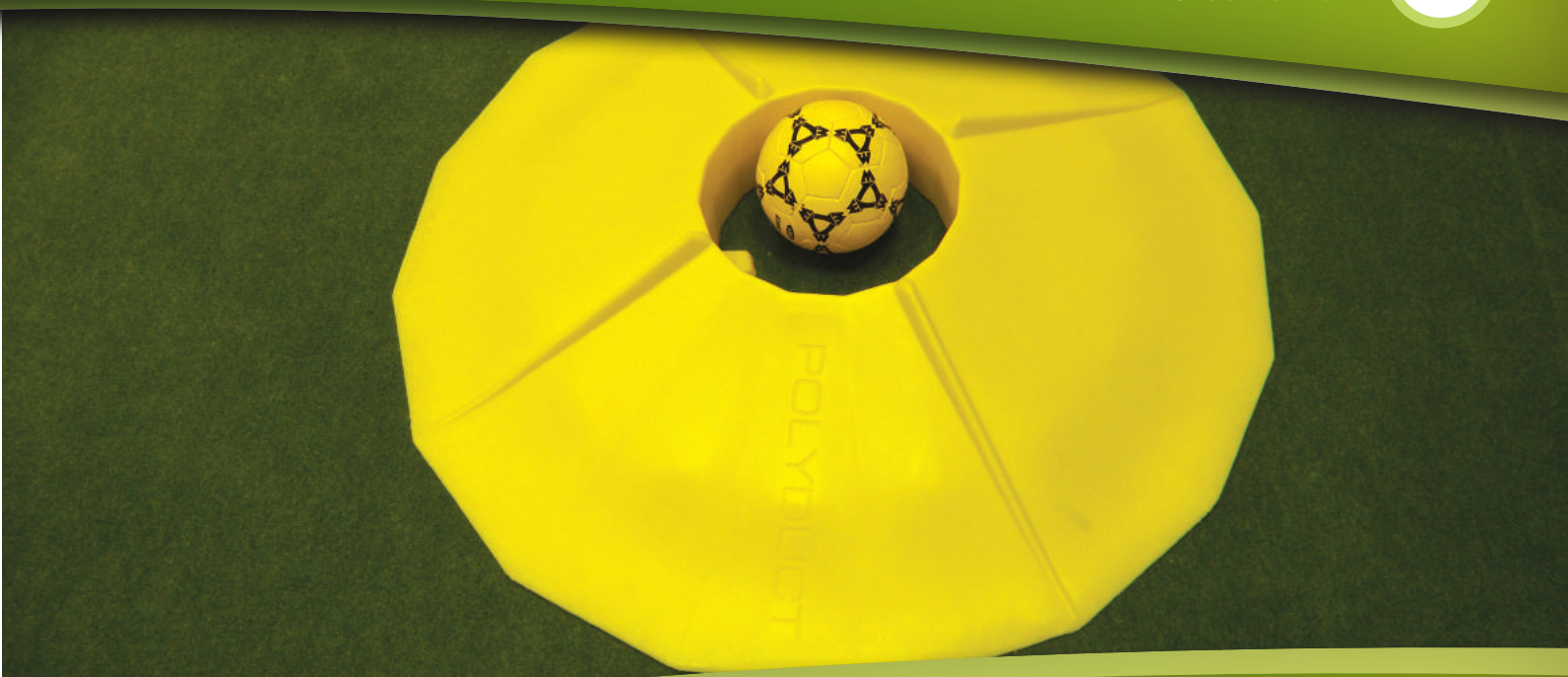

# KÖTÉLHÁLÓS MÁSZÓKÁK

**A gyerekek egyik kedvenc eszközei a kötélhálós mászókák, aminek elsődleges oka a lehetséges szerepjátékok játszása, ami minden gyerek fantáziavilágát megtölti, és nem utolsósorban fejleszti.**

Pontosan ezért olyan népszerűek a kötélhálós mászókák a játszóterek tervezése során, valamint az is óriási előnyt jelent, hogy rengeteg fajtája létezik, és sok más játszótéri eszközzel kombinálható.

**Miért fontos a gyerek számára a kötélhálós mászókák használata?**

Elsősorban a gyerekek fokozott mozgásigényét hivatott kielégíteni a kötélhálós mászóka, és mivel rengeteg fajtája létezik, így vannak könnyebben megmászható kötélhálós mászókák a kisebb gyerekek részére, és vannak igen komoly, bonyolult építmények a kiskamaszok számára.

Nem csupán a mozgásigény kielégítése miatt fontosak a kötélhálós mászókák, hanem egyéb szervezeti fejlődésben is fontos szerepet játszanak.

A kötélhálós mászókák nagymértékben javítják a gyerekek egyensúlyérzékét, a térbiztonságot, növelik a térlátást, valamint elősegítik a szem, kéz és láb koordináció fejlődését.

A felsoroltakon kívül természetesen növelik a gyermek ügyességét, valamint az erőnlétét is, ami által az immunrendszerük fejlődésére is nagy hatással van.

**Szerepjáték a kötélhálós mászókák segítségével**

A gyerekek önkéntelenül is szerepjátékokat játszanak, főként, ha csoportosan kerülnek egy játszóterületen belülre. A szerepjátékok nagyon fontosak fantáziaviláguk fejlesztése szempontjából, és mindeközben fizikailag is mozgásra ösztönzik őket.

A szerepjáték nagyon sokféleképpen játszható, ám a legjobb módja a játszótéri eszközök révén érhető el, mivel a gyerekeknek iskolás koruktól kezdve sokkal kevesebb a mozgással eltöltött idejük, mint az optimális lenne.

2-14 év

# 6 SZÖGLETŰ MINI

Cikkszám: PG-702

Védő-terület 28,5 m²

Esési magasság 1,6 m

Súly 394 kg

Garancia 12 hó

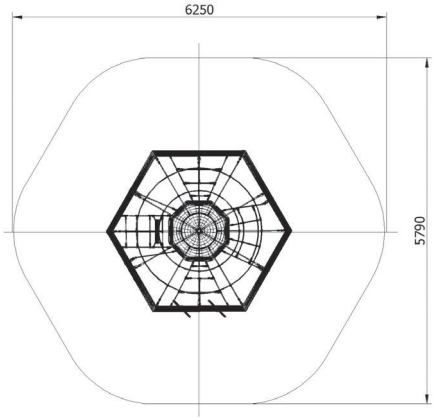


tűzihorganyzott acél;
műanyag borítású acélbetétes sodrony kötél

4-14 év

# 6 SZÖGLETŰ MAXI

Cikkszám: PG-703

Védő-terület 44 m²

Esési magasság 2,3 m

Súly 380 kg

Garancia 12 hó

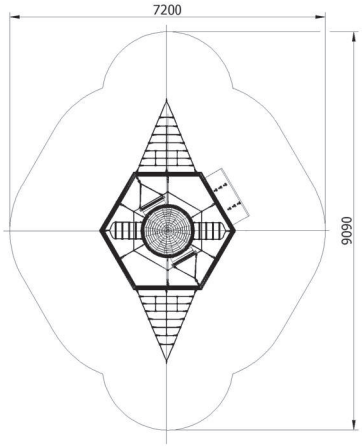


tűzihorganyzott acél;
műanyag borítású acélbetétes sodrony kötél

# ERDA

Cikkszám: PG-701

4-14 év

Garancia 12 hó

Esési magasság 2,65 m

Védő-terület 72 m²

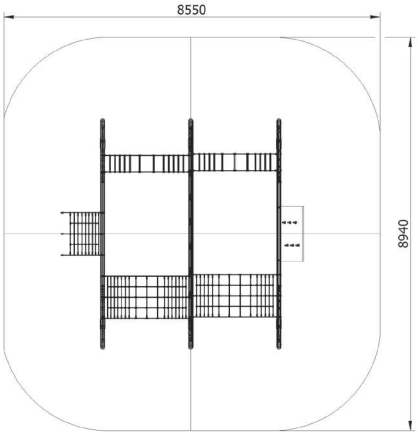


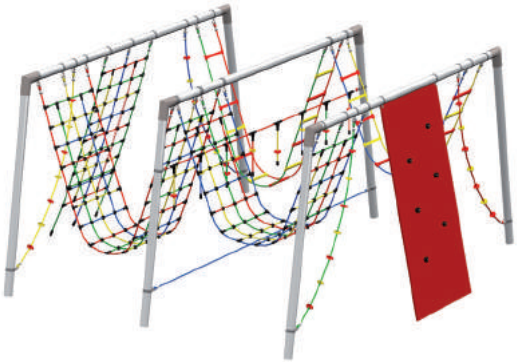

tűzihorganyzott acél;
műanyag borítású acélbetétes sodrony kötél

3-14 év

# VARIO SYSTEM

Cikkszám: PG-705

Védő-terület 33,5 m²

Esési magasság 1,5 m

Súly 205 kg

Garancia 12 hó

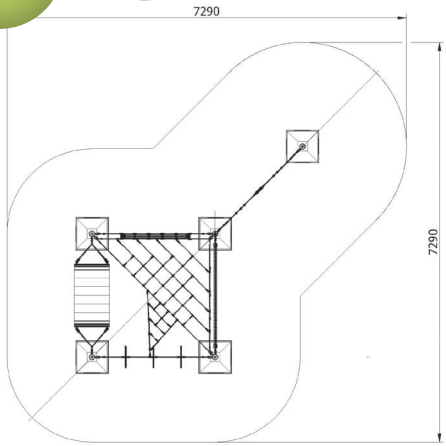


tűzihorganyzott acél;
műanyag borítású acélbetétes sodrony kötél

4-14 év

# VARIO FANTASTIC

Cikkszám: PG-706

Védő-terület 107,5 m²

Esési magasság 1,5 m

Súly 729 kg

Garancia 12 hó

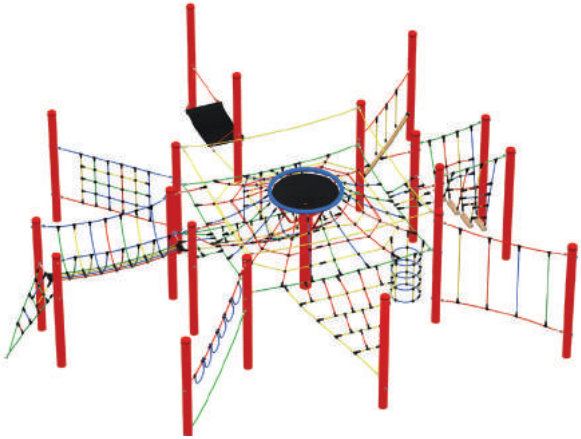

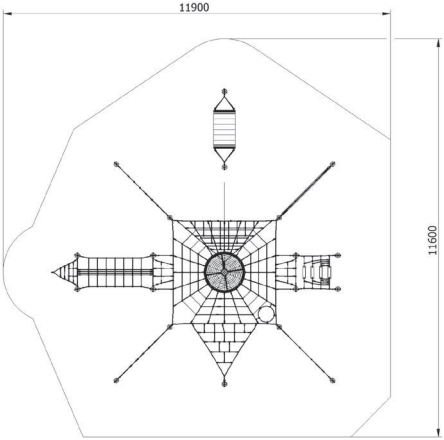


tűzihorganyzott acél;
műanyag borítású acélbetétes sodrony kötél

# 3 TORNYOS FORTUNA

Cikkszám: PG-704

3-14 év

Garancia 12 hó

Súly 182 kg

Esési magasság 1 m

Védő-terület 33,5 m²

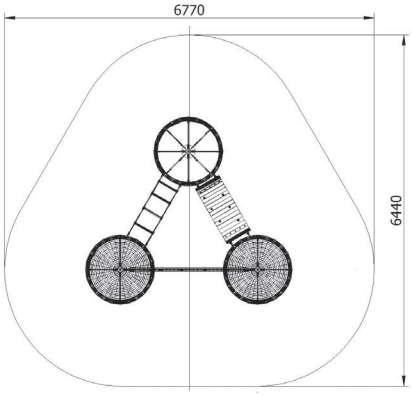

tűzihorganyzott acél;
műanyag borítású acélbetétes sodrony kötél

6-14 év

# ATTIGHOF KÖTÉLTORONY

Cikkszám: PG-707

Védő-terület 39 m²

Esési magasság 3 m

Súly 301 kg

Garancia 12 hó

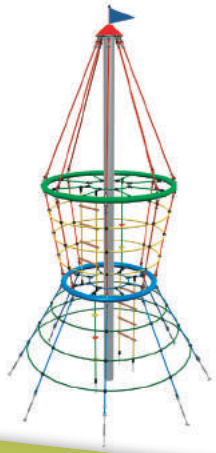

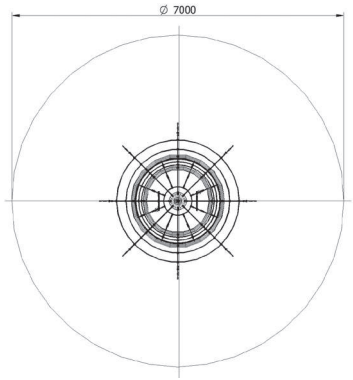


tűzihorganyzott acél;
műanyag borítású acélbetétes sodrony kötél

2-14 év

# HAJÓÁRBÓC

Cikkszám: PG-709

Védő-terület 29,5 m²

Esési magasság 2,3 m

Súly 222 kg

Garancia 12 hó

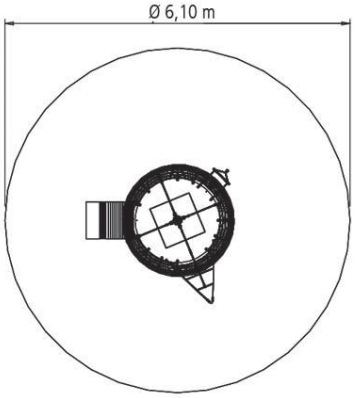


tűzihorganyzott acél;
műanyag borítású acélbetétes sodrony kötél

# ARMIN KÖTÉLPIRAMIS

Cikkszám: PG-708

4-14 év

Garancia 12 hó

Súly 192,5 kg

Esési magasság 2,1 m

Védő-terület 26,5 m²

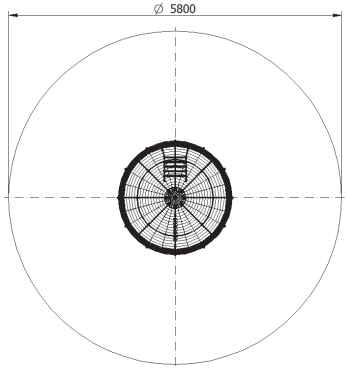

tűzihorganyzott acél;
műanyag borítású acélbetétes sodrony kötél

2-14 év

# FORTUNA FÉSZEK

Cikkszám: PG-711

Védő-terület 26 m²

Esési magasság 1 m

Súly 77 kg

Garancia 12 hó

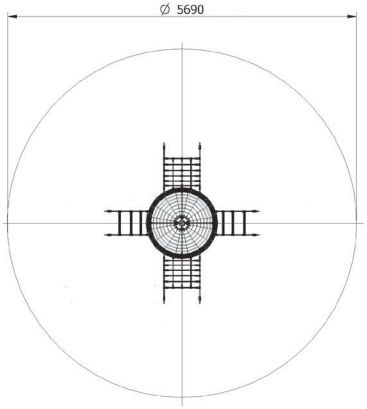


tűzihorganyzott acél;
műanyag borítású acélbetétes sodrony kötél

3-14 év

# MÁSZÓCSILLAG

Cikkszám: PG-712

Védő-terület 32,5 m²

Esési magasság 1,25 m

Súly 83 kg

Garancia 12 hó

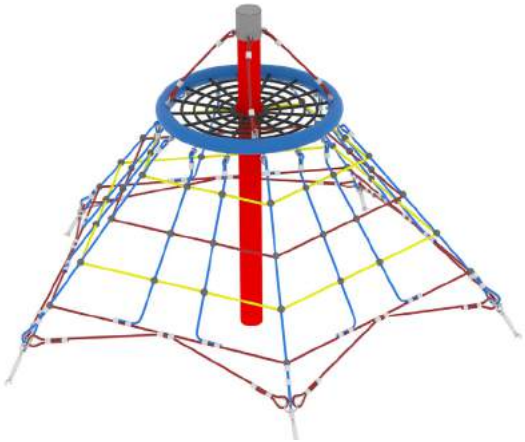

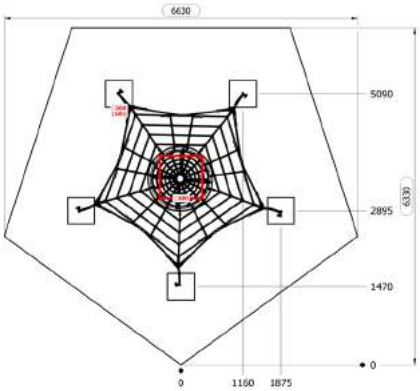


tűzihorganyzott acél;
műanyag borítású acélbetétes sodrony kötél

# BERGHAUSEN

Cikkszám: PG-710

3-14 év

Garancia 12 hó

Súly 109 kg

Esési magasság 1,1 m

Védő-terület 24 m²

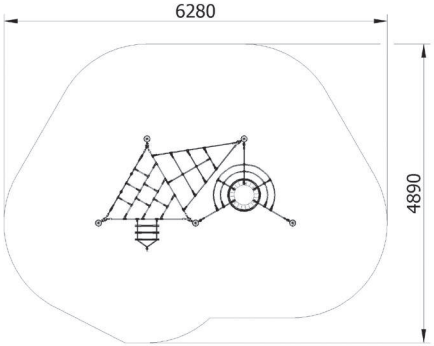

tűzihorganyzott acél;
műanyag borítású acélbetétes sodrony kötél

3-14 év

# TŰZOLTÓHÁLÓ

Cikkszám: PG-713

Védő-terület 37,5 m²

Esési magasság 1,5 m

Súly 187 kg

Garancia 12 hó

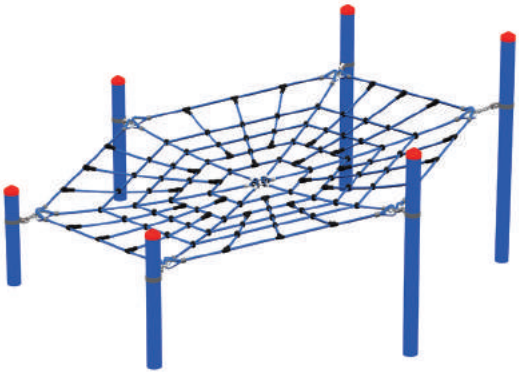

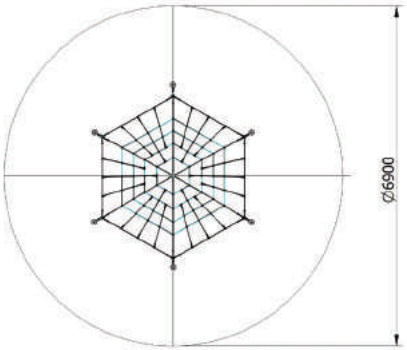


tűzihorganyzott acél;
műanyag borítású acélbetétes sodrony kötél

3-14 év

# HEXAGON MÁSZÓERŐD

Cikkszám: PG-714

Védő-terület 36 m²

Esési magasság 1,5 m

Súly 211 kg

Garancia 12 hó

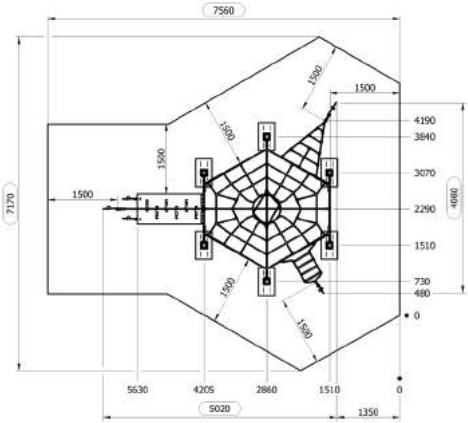


tűzihorganyzott acél;
műanyag borítású acélbetétes sodrony kötél

# FORTUNA

Cikkszám: PG-715

6-14 év

Garancia 12 hó

Súly 1480 kg

Esési magasság 2,9 m

Védő-terület 150 m²

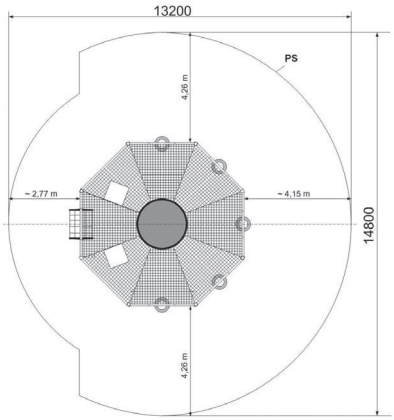


tűzihorganyzott acél;
műanyag borítású acélbetétes sodrony kötél

3-14 év

# FÉSZEK ERŐDÍTMÉNY

Cikkszám: PG-716

Védő-terület 43,5 m²

Esési magasság 1,4 m

Súly 287 kg

Garancia 12 hó

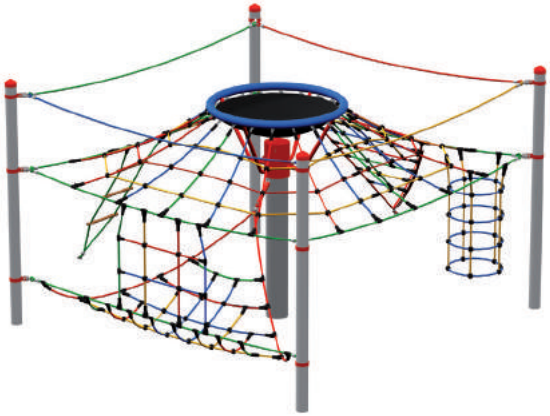

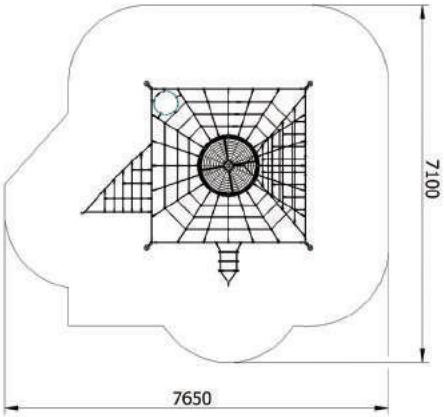


tűzihorganyzott acél;
műanyag borítású acélbetétes sodrony kötél

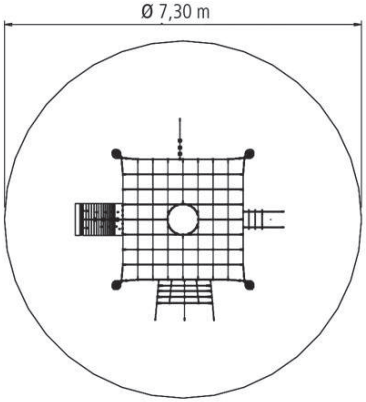


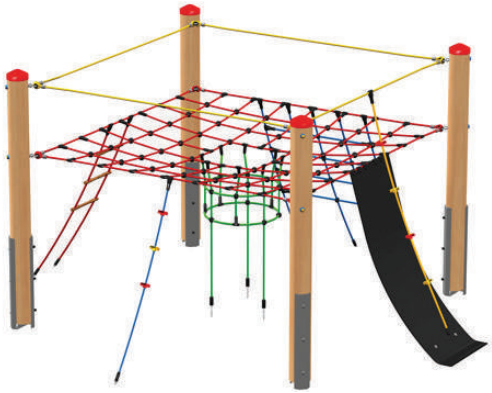

tűzihorganyzott acél;
műanyag borítású acélbetétes sodrony kötél

Garancia 12 hó

Súly 224 kg

Esési magasság 1,5 m

Védő-terület 42 m²

## SKY-CASTLE

Cikkszám: PG-717

3-14 év

3-14 év

# HÁZTETŐ

Cikkszám: PG-718

Védő-terület 54 m²

Esési magasság 2 m

Súly 208 kg

Garancia 12 hó

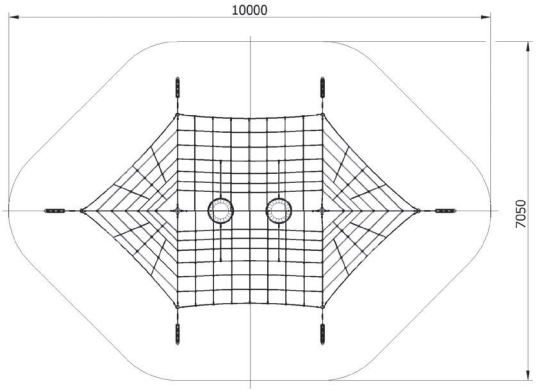


tűzihorganyzott acél;
műanyag borítású acélbetétes sodrony kötél

6-14 év

# MIDI PIRAMIS

Cikkszám: PG-719

Védő-terület 72 m²

Esési magasság 1,5 m

Súly 377 kg

Garancia 12 hó

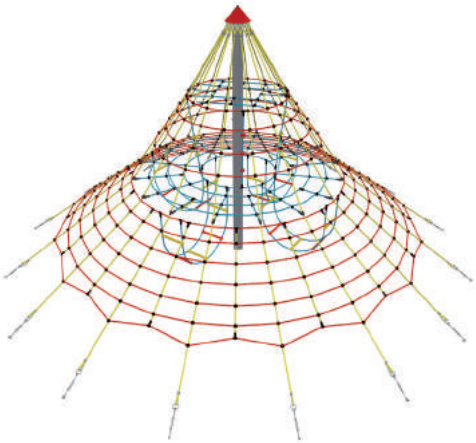

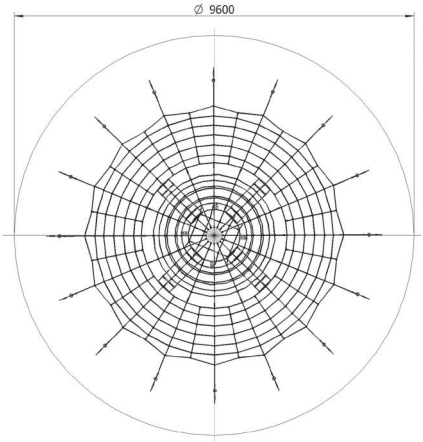


tűzihorganyzott acél;
műanyag borítású acélbetétes sodrony kötél

# MAXI PIRAMIS

Cikkszám: PG-720

6-14 év

Garancia 12 hó

Súly 508 kg

Esési magasság 1,75 m

Védő-terület 132,5 m²

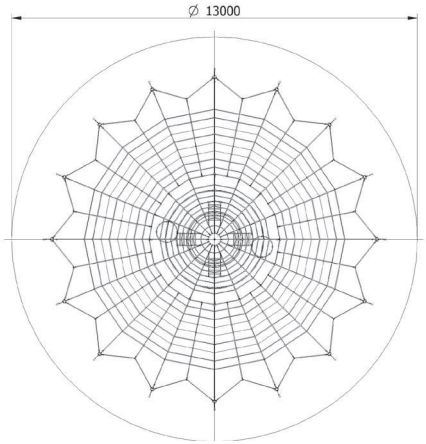


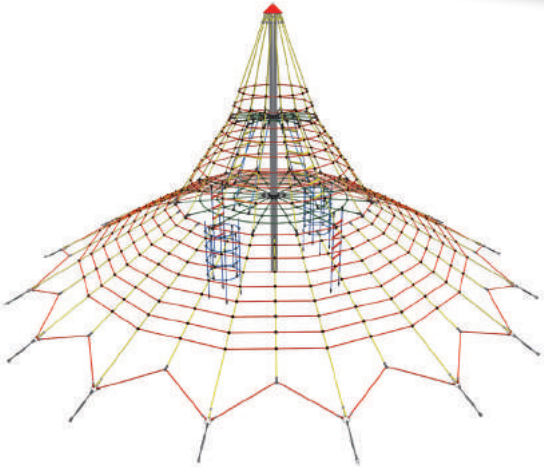

tűzihorganyzott acél;
műanyag borítású acélbetétes sodrony kötél

6-14 év

# MAXI KOMBINÁCIÓ

Cikkszám: PG-721

Védő-terület 295 m²

Esési magasság 2 m

Súly 581 kg

Garancia 12 hó

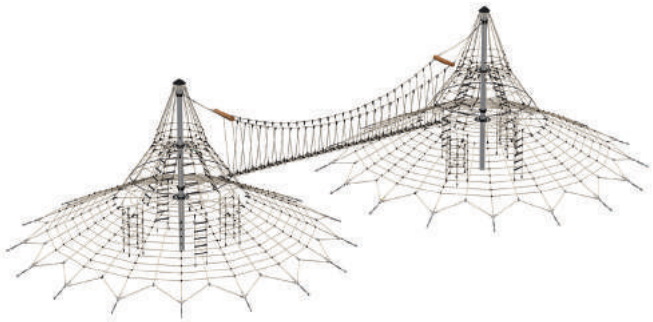

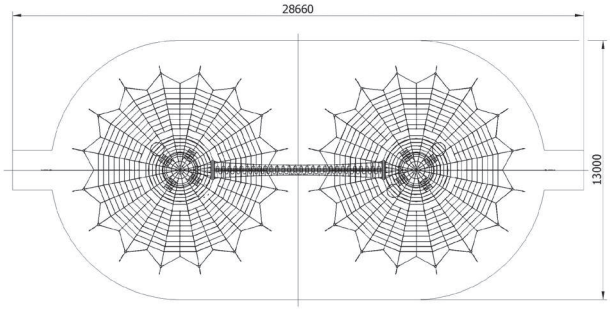


tűzihorganyzott acél;
műanyag borítású acélbetétes sodrony kötél

3-14 év

# MINI KÖTÉLPIRAMIS

Cikkszám: PG-722

Védő-terület 46,5 m²

Esési magasság 1,5 m

Garancia 12 hó

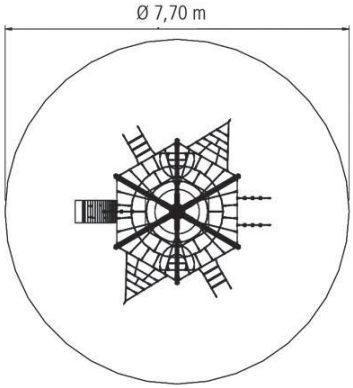


tűzihorganyzott acél;
műanyag borítású acélbetétes sodrony kötél

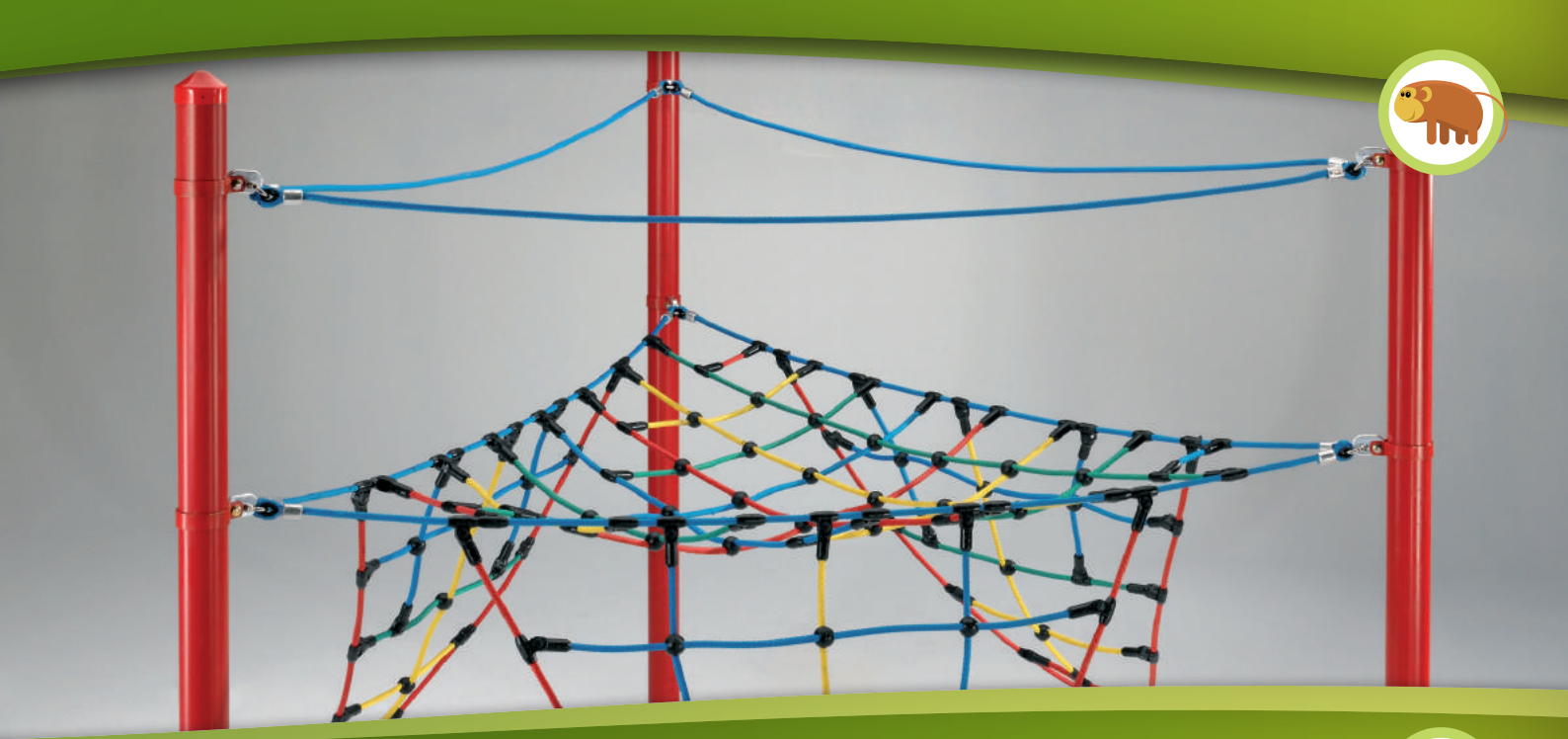

# JUNIOR KÖTÉLHÁROMSZÖG

Cikkszám: PG-723

3-14 év

Garancia 12 hó

Súly 124 kg

Esési magasság 1,5 m

Védő-terület 26 m²

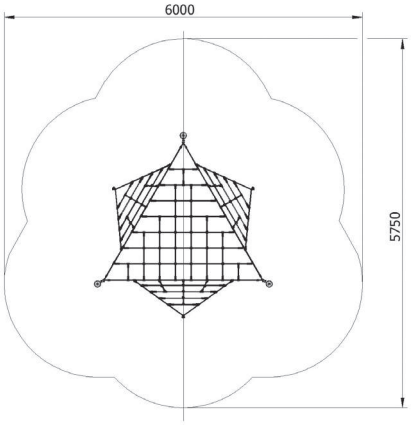


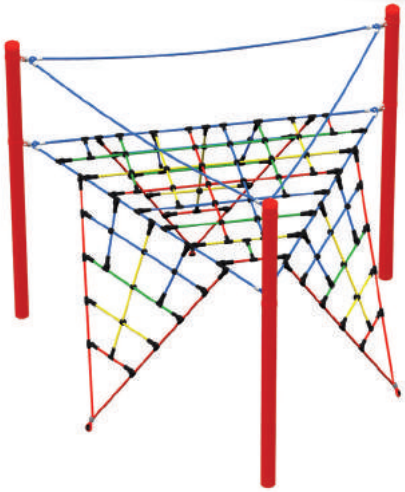

tűzihorganyzott acél;
műanyag borítású acélbetétes sodrony kötél

6-14 év

# DINO PIRAMIS XXL

Cikkszám: PG-724

Védő-terület 117 m²

Esési magasság 1,75 m

Súly 873 kg

Garancia 12 hó

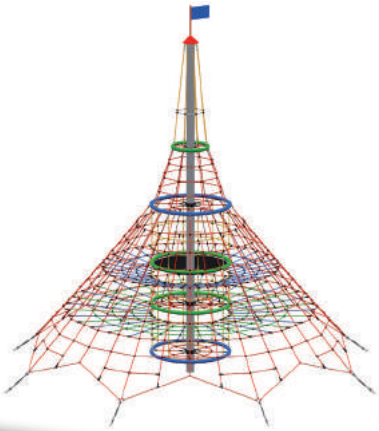

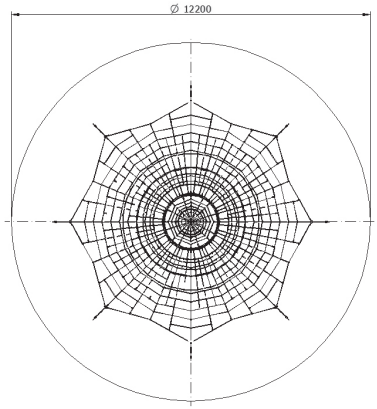


tűzihorganyzott acél;
műanyag borítású acélbetétes sodrony kötél

6-14 év

# DINO PIRAMIS 1

Cikkszám: PG-725

Védő-terület 117 m²

Esési magasság 1,75 m

Súly 786 kg

Garancia 12 hó

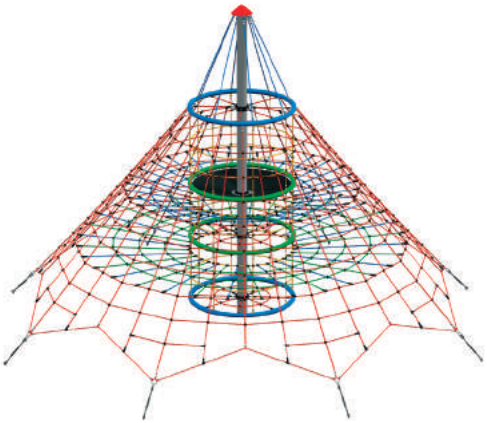

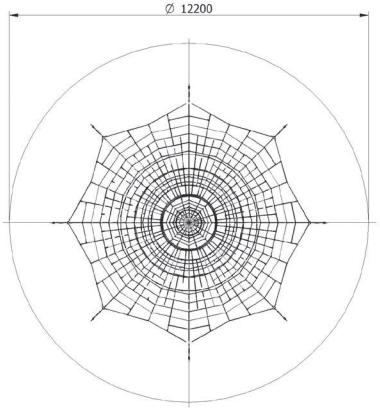


tűzihorganyzott acél;
műanyag borítású acélbetétes sodrony kötél

# DINO PIRAMIS 2

Cikkszám: PG-726

3-14 év

Garancia 12 hó

Súly 447 kg

Esési magasság 1,5 m

Védő-terület 44,5 m²

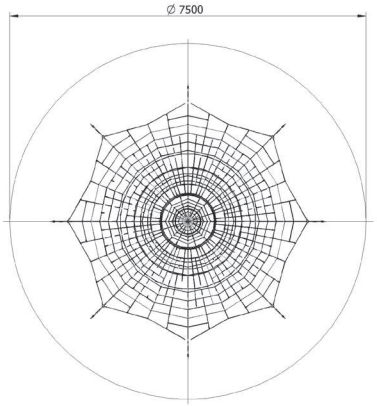


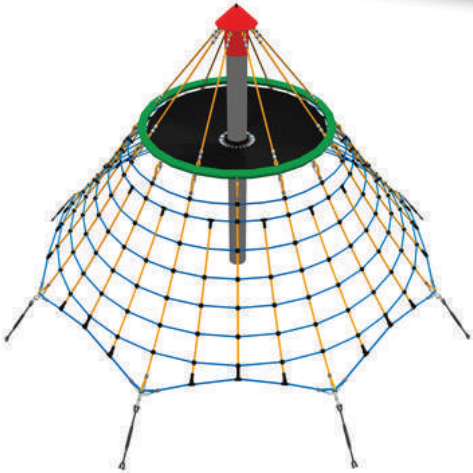

tűzihorganyzott acél;
műanyag borítású acélbetétes sodrony kötél

3-14 év

# POLYGO KÖTÉLPÁLYA

Cikkszám: PG-801

Védő-terület 144 m²

Esési magasság 1,5 m

Súly 535 kg

Garancia 12 hó

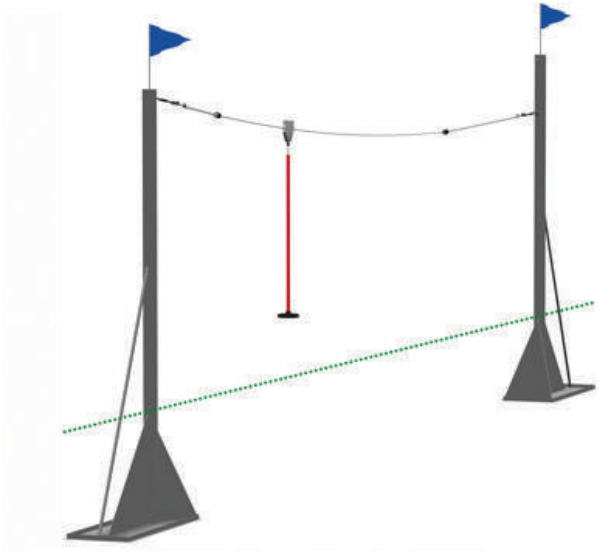

tűzihorganyzott acél

# KÖTÉLPÁLYA

**A kötélpálya a játszótéri eszközök egyik legizgalmasabb darabja, melyet a nagyobb gyerekek is roppant módon élveznek.**

A kötélpálya különleges élményt nyújt a gyerekek számára. A hintánál már leírásra került, hogy a repülés élményét adja át a gyerekeknek, a kötélpálya ennek „felturbósított" változata.

Kötélpálya modellek közül léteznek hosszabb és rövidebb darabok, valamint az építési magasság is eltérő lehet, ám mindegyik típusra jellemző, hogy a gyorsaság és a száguldás kalandját élhetik át a felhasználó gyerekek.

**Kötélpálya általános jellemzői**

A kötélpálya alapja egy induló és egy érkező állvány, mely az egész szerkezet alapját képezi, ezek között helyezkedik el a kötélpálya.

Az állványok magassága és hossza eltérő lehet, ez az egyik jellemzője, mely leginkább meghatározó arra nézve, hogy milyen sebességű lesz majd a lecsúszás és mennyi ideig tartó élményt nyújt.

Az állványokat sík területre vagy emelt dombokra is fel lehet építeni, valamint a két állvány alapja különböző magasságú is lehet, igénytől függően.

Az érkezési állvány csillapító rugóval van ellátva, mely felfogja a becsapódás erejét, ezzel minimálisra csökkentve a baleset lehetőségét a kötélpálya használata közben.

**Kötélpálya használata**

A kötélpálya játszótéri eszközt három éves kor felett bármilyen korú gyermek használhatja, akár 14 éves korig. Népszerűségéről meggyőződhet bárki, aki látott már sorban állást játszótéri kötélpálya induló állványánál.

A kötélpálya használata igen egyszerű. Az induló állványnál a gyermek két lába közé veszi a tányérhintát. Amikor úgy érzi megkapaszkodott kellőképpen, akkor elrugaszkodik, és végig csúszik a kötélpályán.

# CSÚSZDÁK

## EGYENES CSÚSZDA 96/120

Cikkszám: RJCS-E-96/120

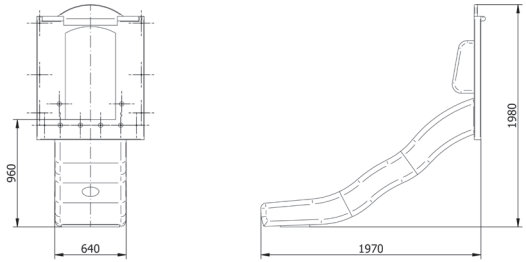


UV stabil anyagában színezett PE alapanyag

3-14 év

## EGYENES CSÚSZDA

Esési magasság 0,96/1,2 m

Súly 29 kg

Esési magasság 1,5 m

Súly 42 kg

## EGYENES CSÚSZDA 150

Cikkszám: RJCS-E-150

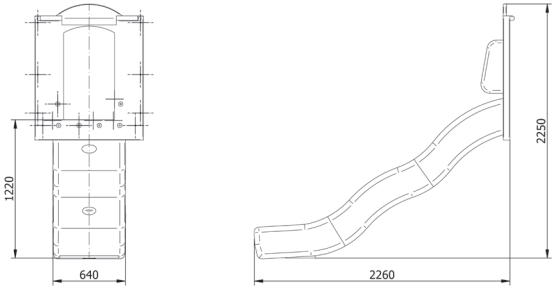


UV stabil anyagában színezett PE alapanyag

## CSŐCSÚSZDA EGYENES 120
Cikkszám: RJCS-CSE-120

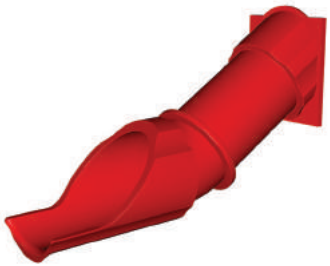

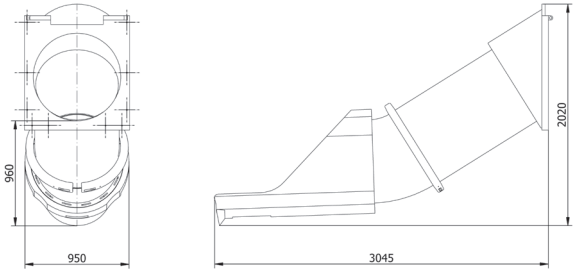


UV stabil anyagában színezett PE alapanyag

Esési magasság 1,2 m

Esési magasság 1,5 m

# EGYENES CSŐCSÚSZDA

3-14 év

## CSŐCSÚSZDA EGYENES 150
Cikkszám: RJCS-CSE-150

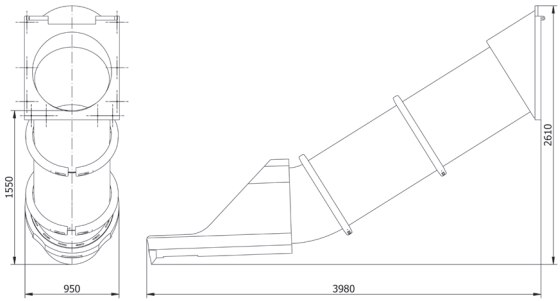


UV stabil anyagában színezett PE alapanyag

## CSŐCSÚSZDA EGYENES 200

Cikkszám: RJCS-CSE-200

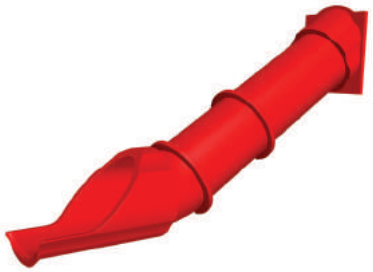

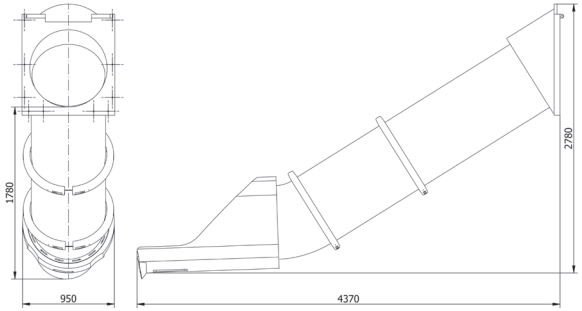


UV stabil anyagában színezett PE alapanyag

3-14 év

# EGYENES CSŐCSÚSZDA

Esési magasság 2 m

Esési magasság 3 m

## CSŐCSÚSZDA EGYENES 300

Cikkszám: RJCS-CSE-300

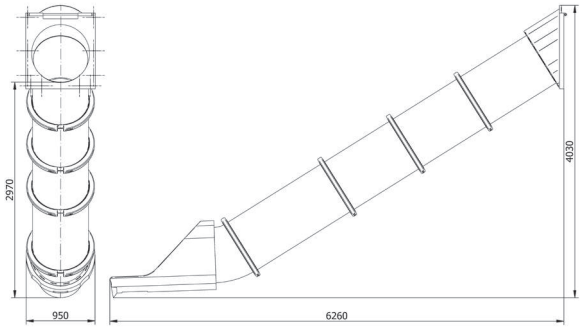


UV stabil anyagában színezett PE alapanyag

## CSŐCSÚSZDA KANYAR 150
Cikkszám: RJCS-CSK-150

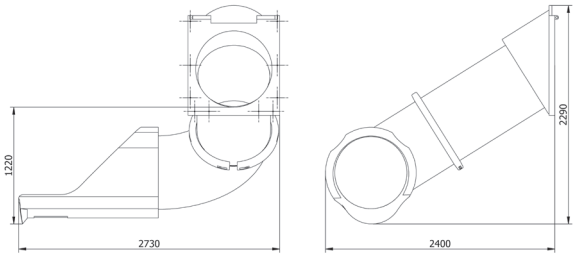


UV stabil anyagában színezett PE alapanyag

Esési magasság 1,5 m

Esési magasság 1,85 m

# CSŐCSÚSZDA KANYAR

3-14 év

## CSŐCSÚSZDA KANYAR 185
Cikkszám: RJCS-CSK-185

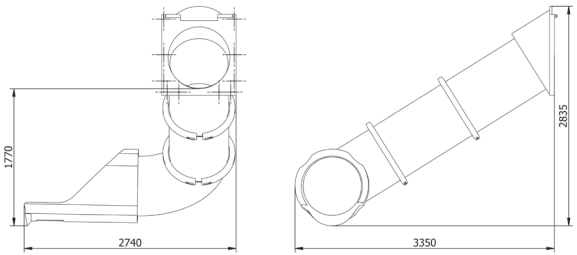


UV stabil anyagában színezett PE alapanyag

## CSŐCSÚSZDA KANYAR 280

Cikkszám: RJCS-CSK-280

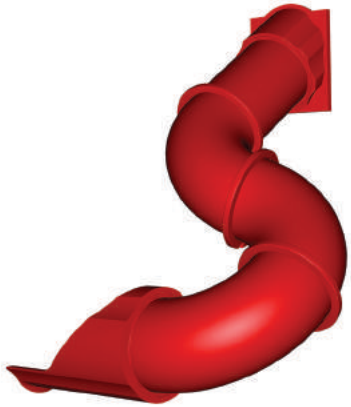

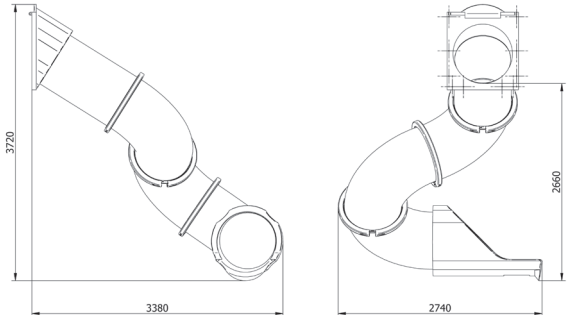


UV stabil anyagában színezett PE alapanyag

3-14 év

# CSŐCSÚSZDA KANYAR

Esési magasság 2,8 m

Esési magasság 3,6 m

## CSŐCSÚSZDA KANYAR 360

Cikkszám: RJCS-CSK-360

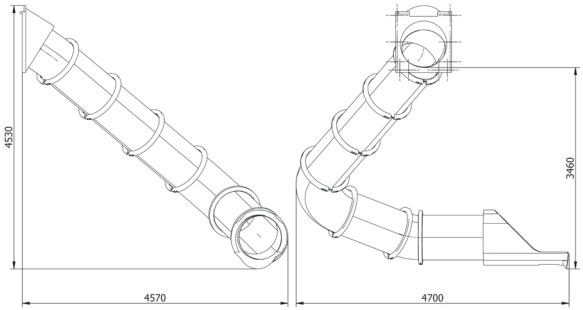


UV stabil anyagában színezett PE alapanyag

## CSŐCSÚSZDA SPIRÁL 300
Cikkszám: RJCS-CSs-300

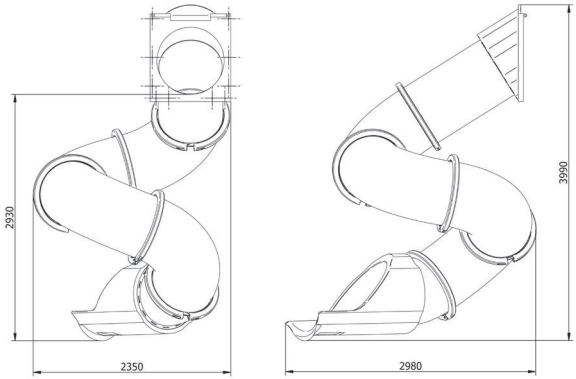


UV stabil anyagában színezett PE alapanyag

Esési magasság 3 m

Esési magasság 3,6 m

# CSŐCSÚSZDA SPIRÁL

3-14 év

## CSŐCSÚSZDA SPIRÁL 360
Cikkszám: RJCS-CSs-360

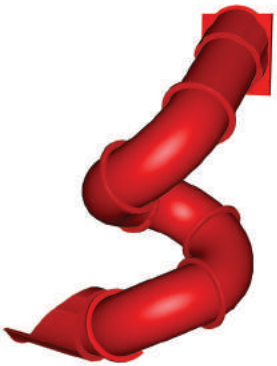

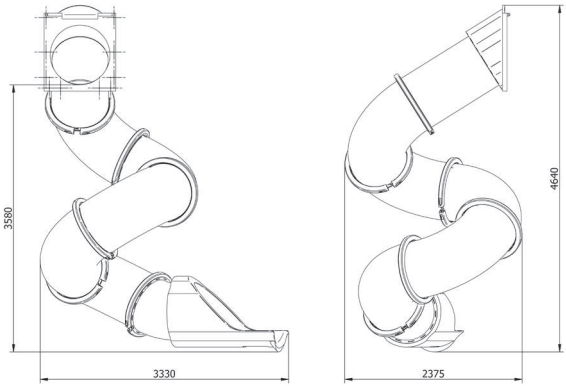


UV stabil anyagában színezett PE alapanyag

# KÖZTERÜLETI TERMÉKEK

## VIRÁGFÜZÉR
Cikkszám: RPK-115

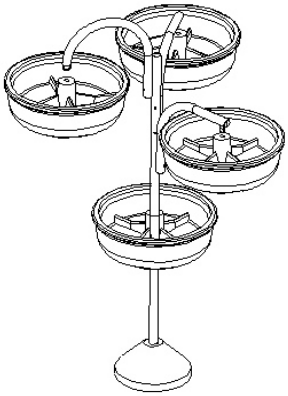

UV stabil anyagában színezett PE alapanyag

Esési magasság 0,96/1,2 m

Súly 29 kg

Esési magasság 1,5 m

Súly 42 kg

## VIRÁGPIRAMIS
Cikkszám: RPK-320

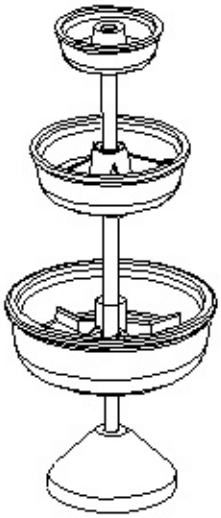

UV stabil anyagában színezett PE alapanyag

## 10 LITERESFÉLKÖRÍVES VIRÁGTARTÓ

Cikkszám: RKV-10-1

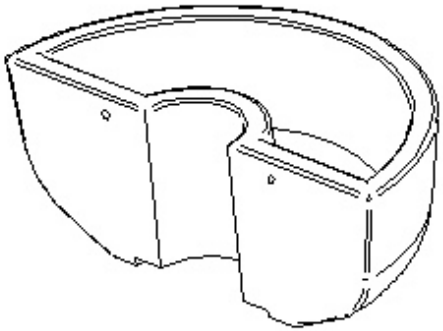

UV stabil anyagában színezett PE alapanyag

Esési magasság 1,2 m

Esési magasság 1,5 m

## 10 LITERES VIRÁGTARTÓ

Cikkszám: RKV-10

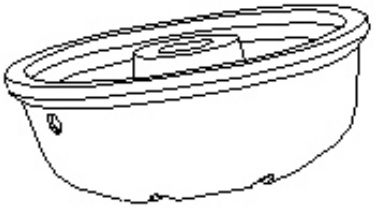

UV stabil anyagában színezett PE alapanyag

# KÖZTERÜLETI TERMÉKEK

## BALKONLÁDA
Cikkszám: RKV-22

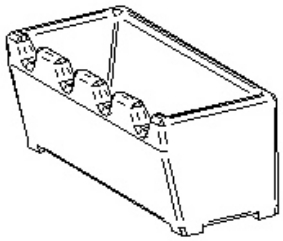

UV stabil anyagában színezett PE alapanyag

Esési magasság 0,96/1,2 m

Súly 29 kg

Esési magasság 1,5 m

Súly 42 kg

## 25 LITERES VIRÁGTARTÓ
Cikkszám: RKV-25

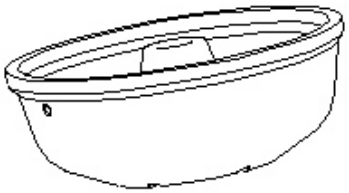

UV stabil anyagában színezett PE alapanyag

## 30 LITERES FÉLKÖRÍVES VIRÁGTARTÓ

Cikkszám: RKV-30-1

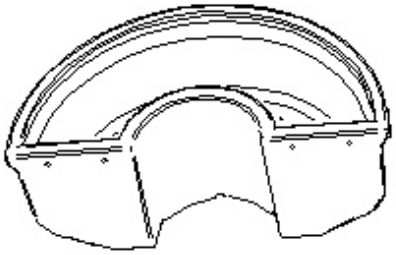

UV stabil anyagában színezett PE alapanyag

Esési magasság 1,2 m

Esési magasság 1,5 m

## 80 LITERES VIRÁGTARTÓ

Cikkszám: RKV-80

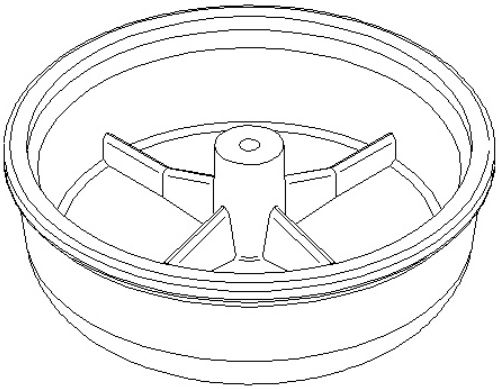

UV stabil anyagában színezett PE alapanyag

# KÖZTERÜLETI TERMÉKEK

## 30 LITERES SZÖGLETES VIRÁGTARTÓ

Cikkszám: RKV-30

UV stabil anyagában színezett PE alapanyag

Esési magasság 1,5 m

Súly 42 kg

## 180 LITERES VIRÁGTARTÓ

Cikkszám: RKV-180

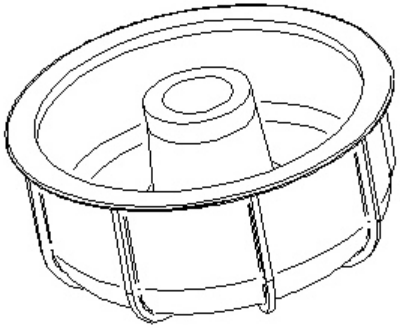

UV stabil anyagában színezett PE alapanyag

## 1200 LITERES FÉLKÖRÍVES VIRÁGTARTÓ

Cikkszám: RKV-1200

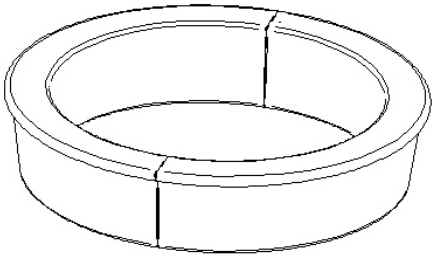

UV stabil anyagában színezett PE alapanyag

## 30 LITERES HULLADÉKGYŰJTŐ

Cikkszám: KH-30

Tűzihorganyzott, porfestett kivitel

# KÖZTERÜLETI TERMÉKEK

## LÓCA
Cikkszám: KL-1870

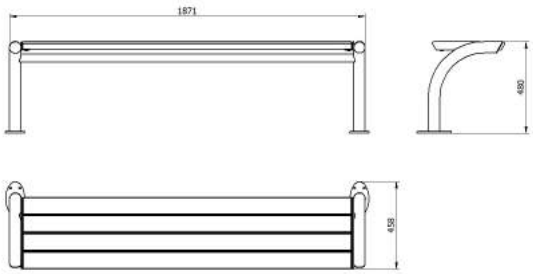

2 rétegben festett borovifenyő ülőfelület
tűzihorganyzott, porfestett acélváz

## ASZTAL
Cikkszám: KA-1870

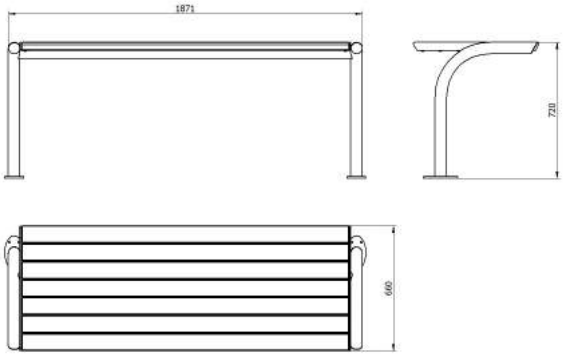

2 rétegben festett borovifenyő ülőfelület
tűzihorganyzott, porfestett acélváz

## TÁMLÁS PAD
Cikkszám: KTP-1870

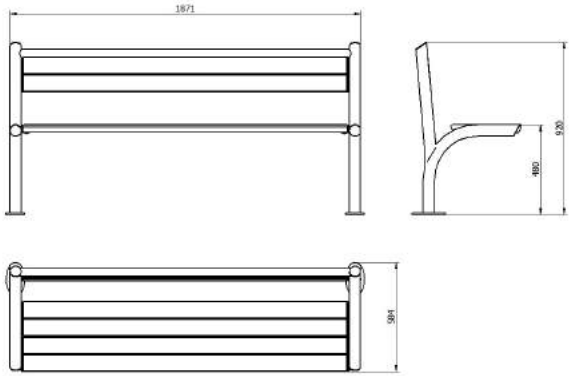


2 rétegben festett borovifenyő ülőfelület
tűzihorganyzott, porfestett acélváz

## 2 OLDALI TÁMLÁS PAD
Cikkszám: KTP-3740

2 rétegben festett borovifenyő ülőfelület
tűzihorganyzott, porfestett acélváz

# KÖZTERÜLETI TERMÉKEK

## PIKNIK ASZTAL LÓCÁVAL

Cikkszám: KPA-1710

2 rétegben festett borovifenyő ülőfelület
tűzihorganyzott, porfestett acélváz

## 4 - 5 - 6 SZEMÉLYES KERÉKPÁRTÁROLÓ

Cikkszám: KPT-4 / KPT-5 / KPT-6

Tűzihorganyzott acél, 4 vagy 5 vagy 6 személyes kivitelben

## SPIRÁL KERÉKPÁRTÁROLÓ I.

Cikkszám: KTS-6

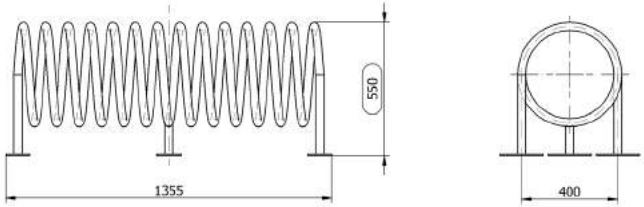


Tűzihorganyzott acél

## KERÉKPÁRTÁROLÓ GYŰRŰ

Cikkszám: KT-1

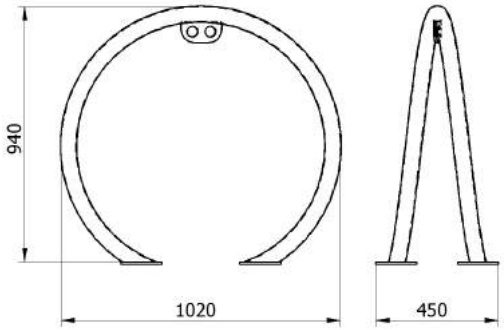


Tűzihorganyzott acél

# JÓTÁLLÁS

Társaságunk által értékesített termékekre 12 hónap jótállást vállalunk, a jótállási igény a vásárlás időpontjától kezdődik, függetlenül a tényleges használatbavétel idejétől.

A garancia csak abban az estben él, ha a vásárló a POLYDUCT ZRT.-től, illetve az igazolt viszonteladójától vásárolta a terméket.

*Jótállási feltétel:*

Nem vonatkozik a jótállás az alábbi esetekre:

- szándékos rongálásból adódó meghibásodás,
- elemi kár okozta meghibásodás,
- a játék használatából, vagy időjárási tényezőkből adódó természetes kopás, elhasználódás,
- rendellenes használat és- karbantartás hiánya miatti károsodás,
- időszakosan meghatározott MSZ EN 1176 szabvány szerinti rendszeres karbantartás elmulasztása és a karbantartási napló hiányos vezetése esetére.

*Jótállási igény bejelentése:*

A gyártó okozta szállítási sérüléseket, hibákat, a játszótéri berendezések átvételét követő 3 napon belül kell bejelenteni. Egyéb meghibásodást az üzemeltető által fent meghatározott rend szerint vezetett karbantartási napló és vásárlást igazoló számla hitelesített, fénymásolatban megküldött példányával együtt jelenthet be.

Jogos kifogásokat a meghibásodás szerint javítással vagy alkatrészcserével oldjuk meg. A használat során keletkezett hibákat a jótállási idő alatt az alábbi címen kell bejelenteni: POLYDUCT ZRT. (4181 Nádudvar, Kabai út 62.)

A játszótéri eszköz tisztítását szemcsés, vagy savas tisztítószerekkel, kemény súrolókefével ne végezzük. A tisztítást tiszta vízzel, enyhén lúgos tisztítószerekkel, puha kefével vagy ronggyal végezzük.

*Alkatrész utánpótlás*:

POLYDUCT ZRT. vállalja az alkatrészek pótlását a teljesítéstől számított 10 évig. A termékek élettartama alatt garantáljuk a típus állandóságát.

RUGÓS JÁTÉKOK 7
FORGÓK 19
JÁTSZÓHÁZAK 23
EGYENSÚLYOZÓK 25
KOMBINÁLT ESZKÖZÖK 41
HINTÁK 49
HOMOKOZÓ ESZKÖZÖK 57
LABDAJÁTÉKOK 61
KÖTÉLHÁLÓS MÁSZÓKÁK 65
KÖTÉLPÁLYA 85
CSÚSZDÁK 86
KÖZTERÜLETI TERMÉKEK 92

POLYDUCT ZRT.

H-4181 Nádudvar, Kabai út 62. | Tel: +36 54 480 666 | Fax: +36 54 480 233 | E-mail: polyduct@polyduct.hu | Web: www.jatszoterieszkozok.com